Profec Kulventil PVC-U 40 mm limsockel 16bar DN32 grå type Safe 600 Viton (0112137)



PROFEC

bevo
bringing water to life

TEKNISKA SPECIFIKATIONER

Färg	grå
Typ	Safe 600 Viton
Material	PVC-U
Funktion	handtag
Handtagsfärg	röd
Handtagsmaterial	PVC-U
Hus konstruktion	3-delt
Materialhus	PVC-U
Packningsmaterial	PTFE/viton
Anslutning	limsockel
Max temperatur	60 °C
Minste mellantemperatur (kontinuerlig)	0 °C
Tryck	16 bar
Storlek	40 mm
WebshopURL	https://www.bevo.com/sv-se/profec-kulventil-pvc-u-40-mm-limsockel-16bar-dn32-graa-type-safe-600-viton-0112137

DN	32

DIMENSIONER

Ct-1	93 mm
Lb	149 mm
R	65 mm
ØDf	32 mm
ØDi-1	40 mm
ØDi-2	40 mm

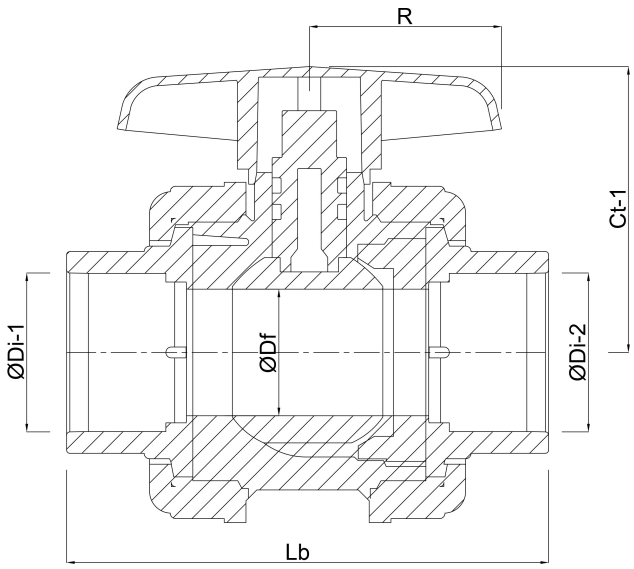

PRODUKTINFORMATION

Med låskula.

Genererad den: 31/10/2026

Bevo Nordic A/S
Pakhusgården 54
5000 Odense C
Danmark
+45 66 19 25 45
info@bevo.dk
http://www.bevo.com

bevo
bringing water to life