VDL Muff PVC-U 200 mm limsockel 12.5bar grå type extruderad (7016661)

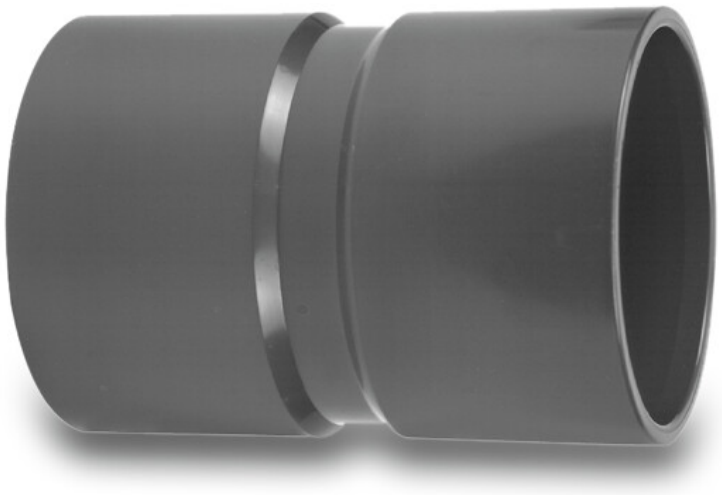

Van de Lande

bevo
bringing water to life

TEKNISKA SPECIFIKATIONER

Färg	grå
Typ	extruderad
Material	PVC-U
Anslutning	limsockel
Storlek	200 mm
WebshopURL	https://www.bevo.com/sv-se/vdl-muff-pvc-u-200-mm-limsockel-12.5bar-graa-type-extruderad-7016661
Tryck	12.5 bar

DIMENSIONER

Form	handformad
L	285 mm
P-1	111 mm
P-2	111 mm
ØDi-1	200 mm
ØDi-2	200 mm

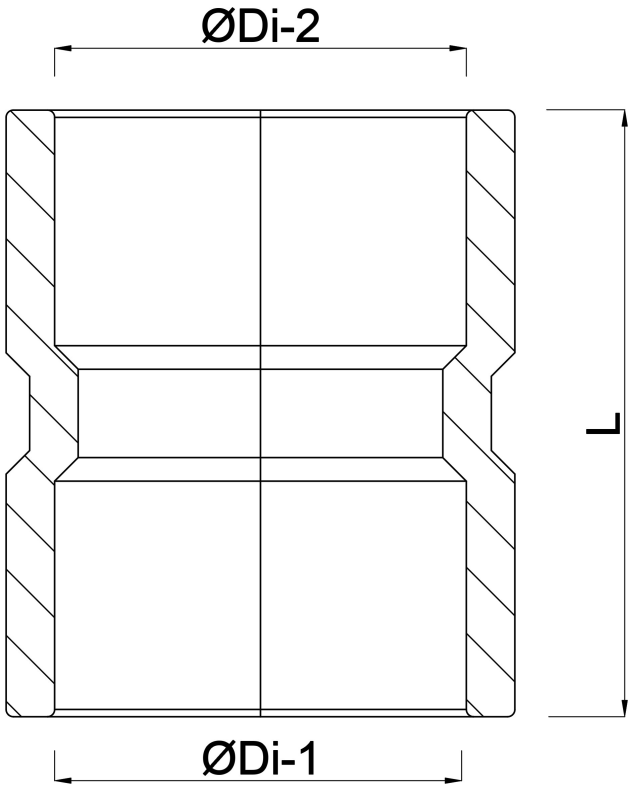

Genererad den: 01/11/2026

Bevo Nordic A/S
Pakhusgården 54
5000 Odense C
Danmark
+45 66 19 25 45
info@bevo.dk
http://www.bevo.com

bevo
bringing water to life