VDL Reduktionsbussning PVC-U 355 mm x 315 mm limsockel 6bar grå (7018143)

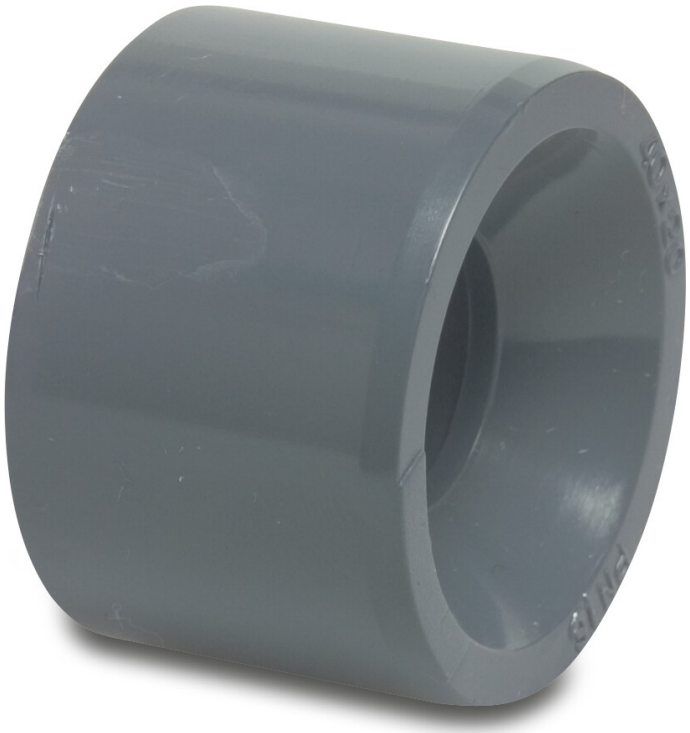

Van de Lande

bevo
bringing water to life

TEKNISKA SPECIFIKATIONER

Färg	grå
Material	PVC-U
Storlek	355 mm x 315 mm
Anslutning	limsockel
WebshopURL	https://www.bevo.com/sv-se/vdl-reduktionsbussning-pvc-u-355-mm-x-315-mm-limsockel-6bar-graa-7018143
Tryck	6 bar

DIMENSIONER

L	184 mm
Lb	184 mm
P-1	164 mm
ØDi-2	315 mm
ØDo-1	355 mm

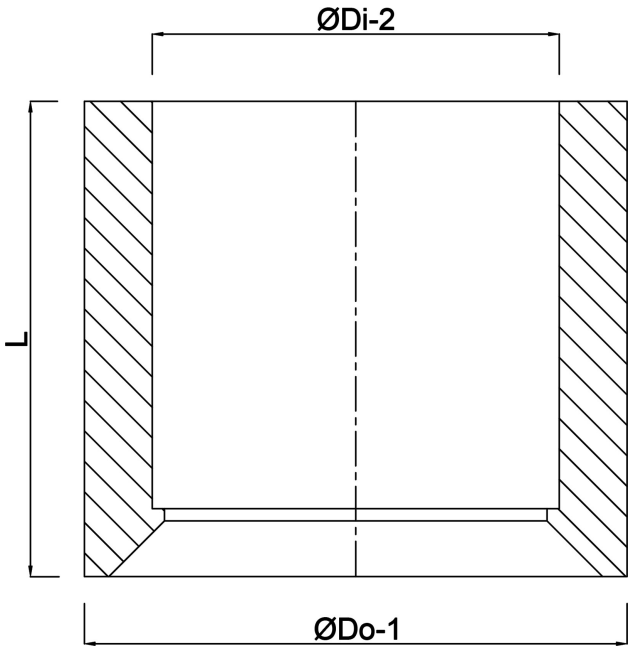

Genererad den: 01/11/2026

Bevo Nordic A/S
Pakhusgården 54
5000 Odense C
Danmark
+45 66 19 25 45
info@bevo.dk
http://www.bevo.com