VDL Reduktionsmuff PVC-U 280 mm x 225 mm limsockel 6bar grå type extruderad (7002477)



Van de Lande

bevo
bringing water to life

TEKNISKA SPECIFIKATIONER

Färg	grå
Typ	extruderad
Material	PVC-U
Storlek	280 mm x 225 mm
Anslutning	limsockel
WebshopURL	https://www.bevo.com/sv-se/vdl-reduktionsmuff-pvc-u-280-mm-x-225-mm-limsockel-6bar-graa-type-extruderad-7002477
Tryck	6 bar

DIMENSIONER

Form	handformad
L	418 mm
P-1	153 mm
P-2	125 mm
ØDi-1	280 mm
ØDi-2	225 mm

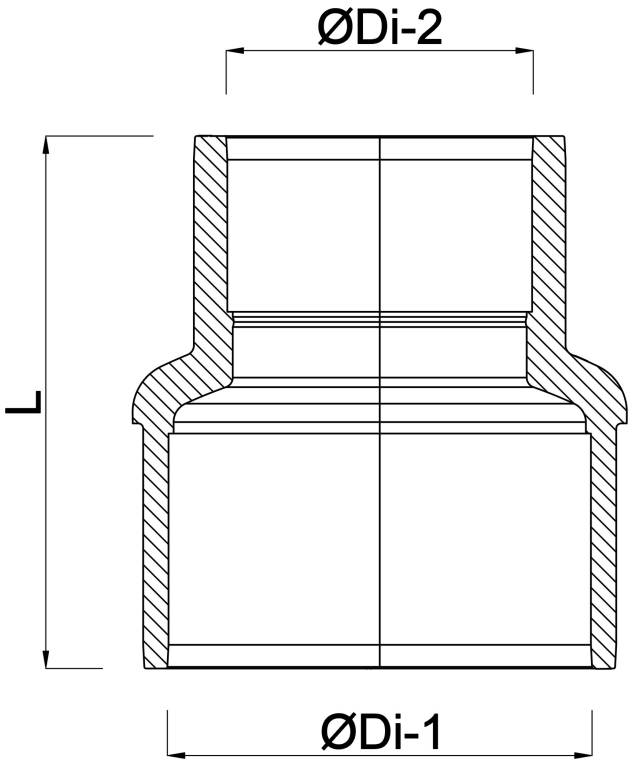

Genererad den: 01/11/2026

Bevo Nordic A/S
Pakhusgården 54
5000 Odense C
Danmark
+45 66 19 25 45
info@bevo.dk
http://www.bevo.com

bevo
bringing water to life