Profec Nr. 1 Böj 90° gjutjärn galvaniserad 1" invändig gänga x utvändig gänga 25bar DVGW (1000106)

PROFEC

bevo
bringing water to life

TEKNISKA SPECIFIKATIONER

Material	gjutjärn
Ytbehandling	galvaniserad
Godkännande	DVGW
Anslutning	invändig gänga x utvändig gänga
Fitting nr.	Nr. 1
Temperatur intervall	-20°C - 120°C
Tryck	25 bar
Storlek	1"

DIMENSIONER

Cb-1	85 mm
Cb-2	75 mm
ØDi-1	1 "
ØDo-2	1 "
ß	90 °

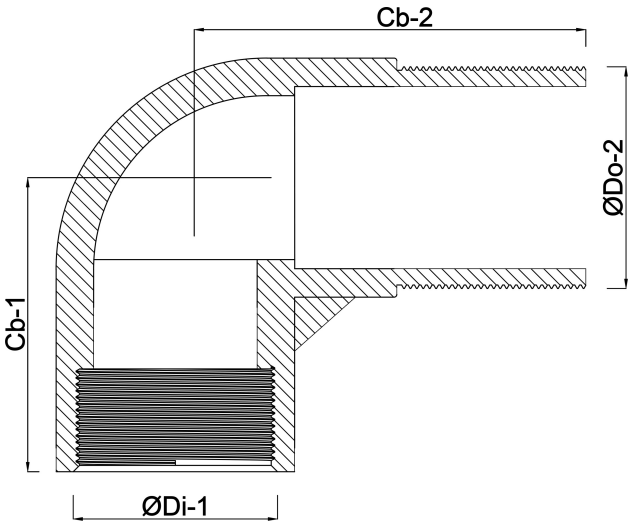

Genererad den: 24/05/2026

Bevo Nordic A/S
Pakhusgården 54
5000 Odense C
Danmark
+45 66 19 25 45
info@bevo.dk
http://www.bevo.com

bevo
bringing water to life