VDL Muff PVC-U 355 mm limsockel 6bar grå type extruderad (7018062)

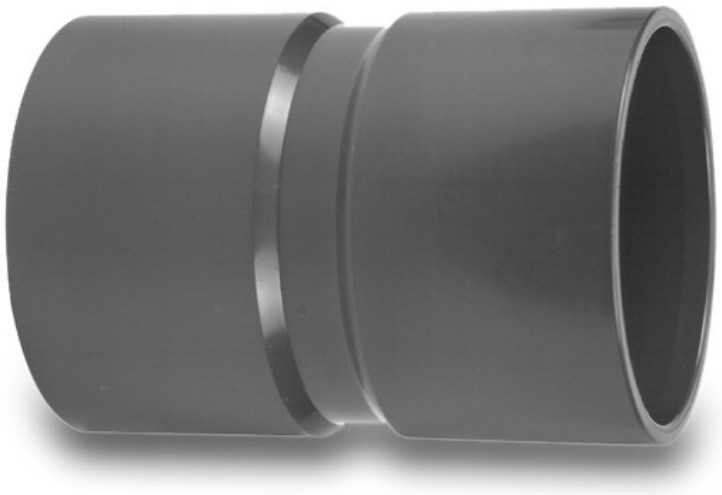

Van de Lande

bevo
bringing water to life

TEKNISKA SPECIFIKATIONER

Färg	grå
Material	PVC-U
Anslutning	limsockel
Typ	extruderad
Storlek	355 mm
WebshopURL	https://www.bevo.com/sv-se/vdl-muff-pvc-u-355-mm-limsockel-6bar-graa-type-extruderad-7018062
Tryck	6 bar

DIMENSIONER

L	476 mm
P-1	193 mm
P-2	193 mm
ØDi-1	355 mm
ØDi-2	355 mm

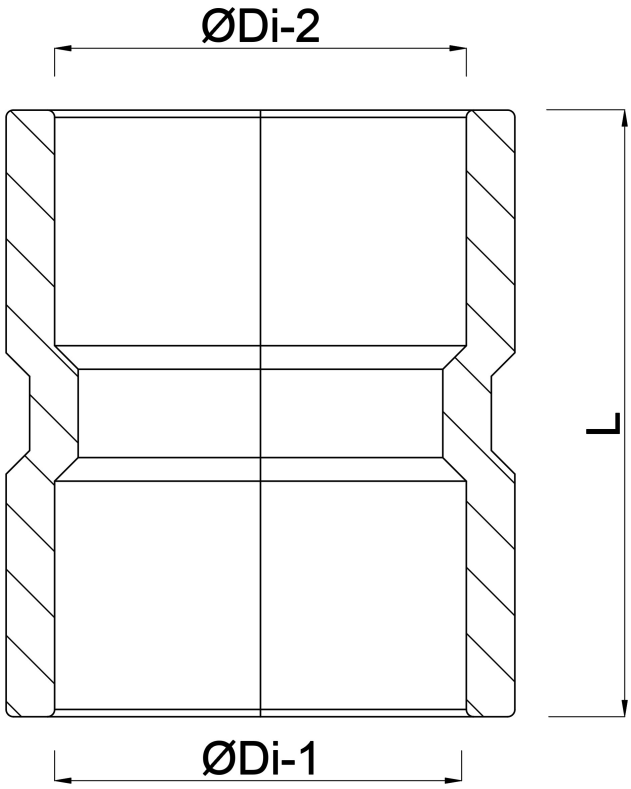

Genererad den: 01/11/2026

Bevo Nordic A/S
Pakhusgården 54
5000 Odense C
Danmark
+45 66 19 25 45
info@bevo.dk
http://www.bevo.com

bevo
bringing water to life