VDL Muff PVC-U 400 mm limsockel 6bar grå type extruderad (7002452)

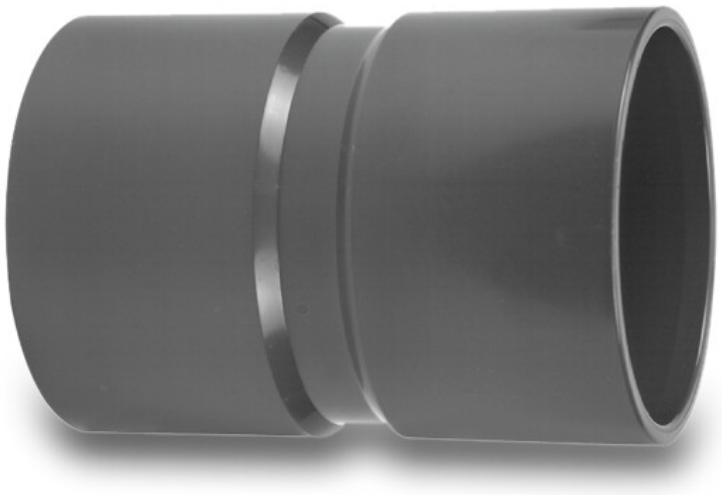

Van de Lande

bevo
bringing water to life

TEKNISKA SPECIFIKATIONER

Färg	grå
Material	PVC-U
Anslutning	limsockel
Typ	extruderad
Storlek	400 mm
WebshopURL	https://www.bevo.com/sv-se/vdl-muff-pvc-u-400-mm-limsockel-6bar-graa-type-extruderad-7002452
Tryck	6 bar

DIMENSIONER

L	432 mm
P-1	220 mm
P-2	236 mm
ØDi-1	225 mm
ØDi-2	225 mm

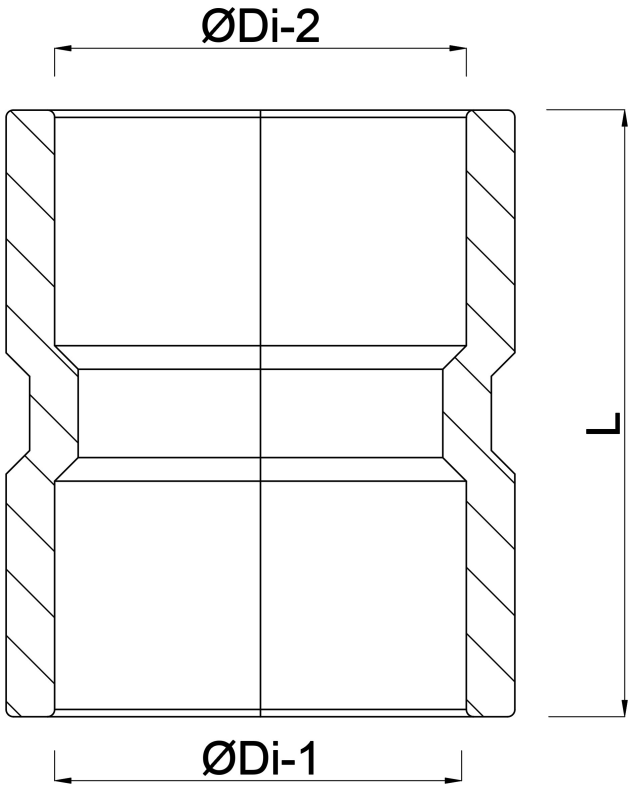

Genererad den: 01/11/2026

Bevo Nordic A/S
Pakhusgården 54
5000 Odense C
Danmark
+45 66 19 25 45
info@bevo.dk
http://www.bevo.com

bevo
bringing water to life