VDL Reduktionsmuff PVC-U 315 mm x 250 mm limsockel 10bar grå (7018295)



Van de Lande

bevo
bringing water to life

TEKNISKA SPECIFIKATIONER

Färg	grå
Material	PVC-U
Anslutning	limsockel
Storlek	315 mm x 250 mm
WebshopURL	https://www.bevo.com/sv-se/vdl-reduktionsmuff-pvc-u-315-mm-x-250-mm-limsockel-10bar-graa-7018295
Tryck	10 bar

DIMENSIONER

L	357 mm
P-1	165 mm
P-2	132 mm
ØDi-1	315 mm
ØDi-2	250 mm

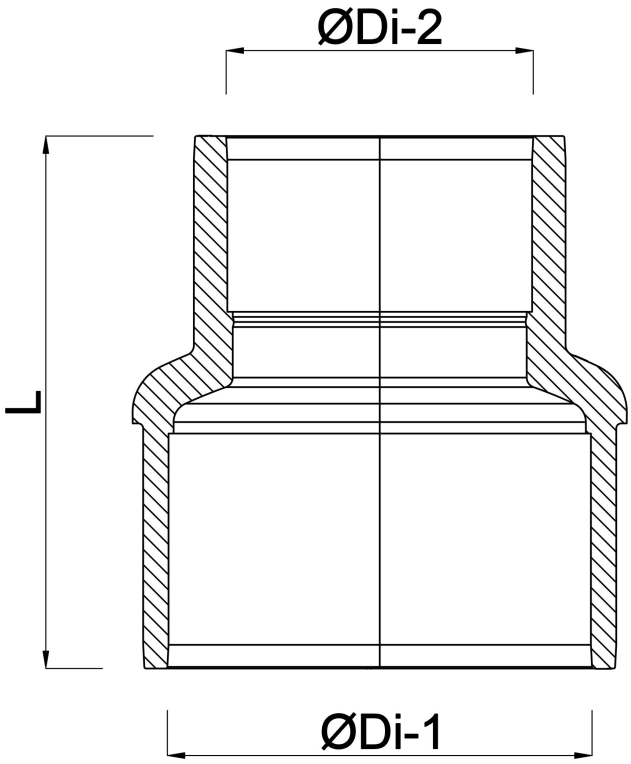

Genererad den: 01/11/2026

Bevo Nordic A/S
Pakhusgården 54
5000 Odense C
Danmark
+45 66 19 25 45
info@bevo.dk
http://www.bevo.com

bevo
bringing water to life