Flotide Sandfilter polyester gelbelagd 50 mm / 1 1/2" metrik/imperial limkoppling 2,5bar svart type SMG650 (7011875)



FLOTIDE

bevo
bringing water to life

TEKNISKA SPECIFIKATIONER

Färg	svart
Material	polyester gelbelagd
Anslutning	metrik/imperial limkoppling
Tryck	2,5 bar
Max temp.	43 °C
Typ	SMG650
Storlek	50 mm / 1 1/2"
WebshopURL	https://www.bevo.com/sv-se/flotide-sandfilter-polyester-gelbelagd-50-mm-1-1-2-metrik-imperial-limkoppling-2-5bar-groen-type-smg650-7011875
Diameter	666 mm
Vikt	24.5 kg
Sand	150 kg
Filteryta	0.33 m^2
Max flow rate	16.5 m^3/h
Max poolvolym	82.5 m^3

DIMENSIONER

A	943 mm
B	666 mm
BInches	25
C	535 mm
D	472 mm

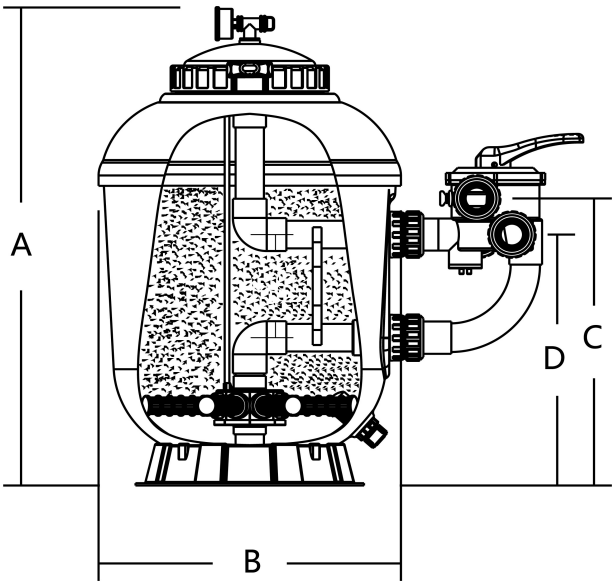

PRODUKTINFORMATION

Denna gelcoat-filtertank har blivit väl mottagen av branschen på grund av hållbara, pålitliga prestanda och den snygga gelbelagda fiberglasytan. Med UV-beständigt material fortsätter den att prestera under många år vid långvarigt solljus. "SMG"-seriens sidmonterade filter är utrustade med en sex-läges sidmonterad flerportsventil och ABS-kanter. Stäng av pumpen före varje spakåtgärd.

- Korrosionsbeständig fiberglastank med gelbeläggning
- Slät finish
- ABS invändig rörledningskonstruktion
- Genomskinligt lock för snabb kontroll av filtermedie
- Luftningsventil
- 6-vägs sidmonterad ventil
- Garantiperiod: 2 år

Genererad den: 06/11/2026

Bevo Nordic A/S
Pakhusgården 54
5000 Odense C
Danmark
+45 66 19 25 45
info@bevo.dk
http://www.bevo.com