Profec Blindfläns stål DN200 DIN fläns 16bar PN16 (1180261)



PROFEC

bevo
bringing water to life

TEKNISKA SPECIFIKATIONER

Material	stål
Anslutning	DIN fläns
DIN Standard	DIN 2527
Fläns	PN16
Tryck	16 bar
Storlek	DN200
WebshopURL	https://www.bevo.com/sv-se/profec-blindflaens-staal-dn200-din-flaens-16bar-pn16-1180261
Yttre Ø	340 mm
Vikt	16.25 kg
Tjocklek	24 mm
PCD	295 mm
Bulthål	22 mm
Hål	12

DIMENSIONER

O	22 mm

PCD	270 mm

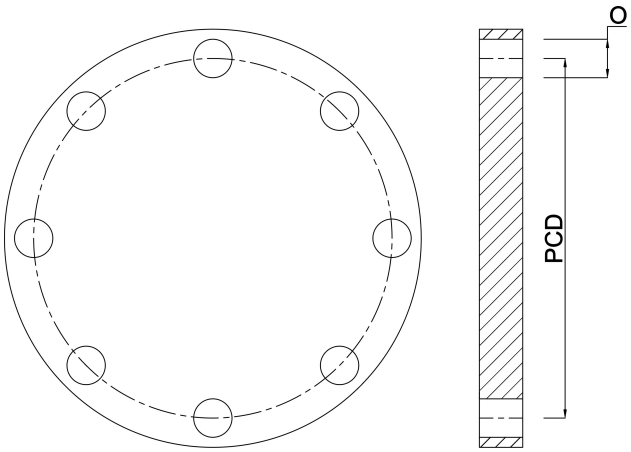

Genererad den: 01/11/2026

Bevo Nordic A/S
Pakhusgården 54
5000 Odense C
Danmark
+45 66 19 25 45
info@bevo.dk
http://www.bevo.com