Profec Gängad fläns stål DN25 x 1" DIN fläns x invändig gänga 16bar svart PN10/16 (1180212)



PROFEC

bevo
bringing water to life

TEKNISKA SPECIFIKATIONER

Färg	svart
Material	stål
Anslutning	DIN fläns x invändig gänga
DIN Standard	DIN 2566
Fläns	PN10/16
Tryck	16 bar
Storlek	DN25 x 1"
WebshopURL	https://www.bevo.com/sv-se/profec-gaengad-flaens-staal-dn25-x-1-din-flaens-x-invaendig-gaenga-16bar-svart-pn10-16-1180212
Diameter	33,7 mm
Yttre Ø	115 mm
Vikt	1.1 kg
Höjd	24 mm
Tjocklek	16 mm
PCD	85 mm
Bulthål	14 mm
Hål	4

DIMENSIONER

O	14 mm
PCD	85 mm
ØDi-1	1 "

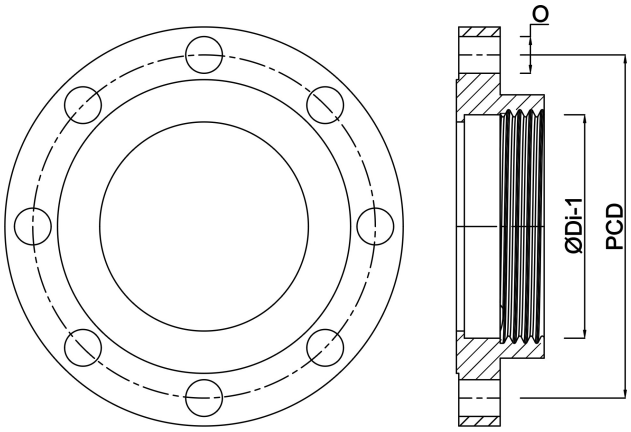

Genererad den: 01/11/2026

Bevo Nordic A/S
Pakhusgården 54
5000 Odense C
Danmark
+45 66 19 25 45
info@bevo.dk
http://www.bevo.com

bevo
bringing water to life