Profec Gängad fläns stål DN40 x 1 1/2" DIN fläns x invändig gänga 16bar svart PN10/16 (1180214)



PROFEC

bevo
bringing water to life

TEKNISKA SPECIFIKATIONER

Färg	svart
Material	stål
Anslutning	DIN fläns x invändig gänga
DIN Standard	DIN 2566
Fläns	PN10/16
Tryck	16 bar
Storlek	DN40 x 1 1/2"
WebshopURL	https://www.bevo.com/sv-se/profec-gaengad-flaens-staal-dn40-x-1-1-2-din-flaens-x-invaendig-gaenga-16bar-svart-pn10-16-1180214
Diameter	48,3 mm
Yttre Ø	150 mm
Vikt	1.77 kg
Höjd	26 mm
Tjocklek	16 mm
PCD	110 mm
Bulthål	18 mm
Hål	4

DIMENSIONER

O	18 mm
PCD	110 mm
ØDi-1	1 1/2 "

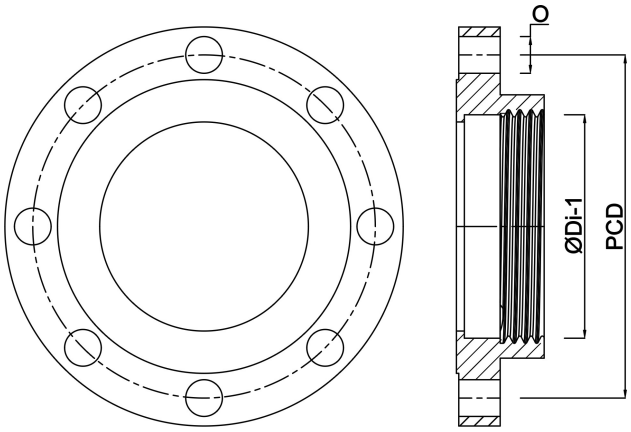

Genererad den: 01/11/2026

Bevo Nordic A/S
Pakhusgården 54
5000 Odense C
Danmark
+45 66 19 25 45
info@bevo.dk
http://www.bevo.com