VDL Kulventil PVC-U 32 mm limsockel 16bar DN25 grå type EIL (7018362)



Van de Lande

bevo
bringing water to life

TEKNISKA SPECIFIKATIONER

Färg	grå
Typ	EIL
Material	PVC-U
Funktion	handtag
Handtagsfärg	röd
Handtagsmaterial	PVC-U
Hus konstruktion	2-delt
Materialhus	PVC-U
Packningsmaterial	EPDM
Anslutning	limsockel
Temperatur intervall	0°C - 60°C
Tryck	16 bar
Storlek	32 mm
WebshopURL	https://www.bevo.com/sv-se/vdl-kulventil-pvc-u-32-mm-limsockel-16bar-dn25-graa-type-eil-7018362
DN	25

DIMENSIONER

Ct-1	65 mm
Lb	102 mm
R	94 mm
ØDf	25 mm
ØDi-1	32 mm
ØDi-2	32 mm

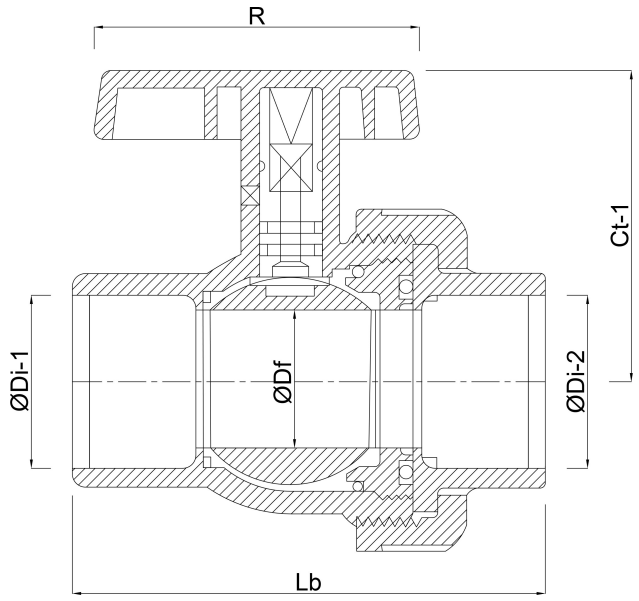

Genererad den: 01/11/2026

Bevo Nordic A/S
Pakhusgården 54
5000 Odense C
Danmark

+45 66 19 25 45
info@bevo.dk
http://www.bevo.com

bevo
bringing water to life