VDL Muff PVC-U 225 mm limsockel 12.5bar grå type extruderad (7002456)

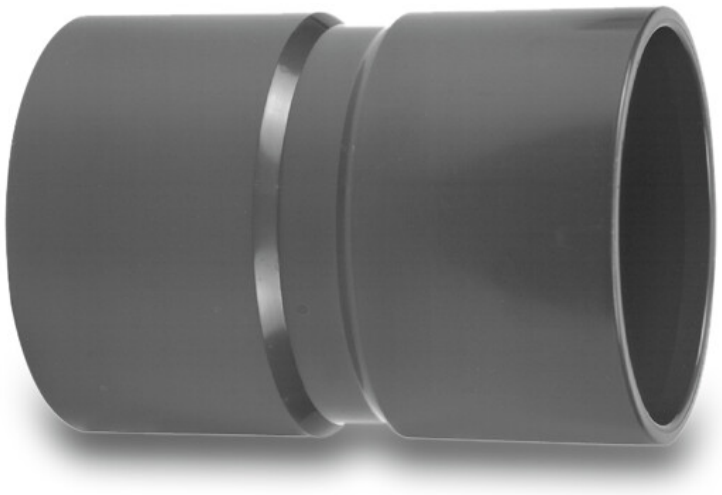

Van de Lande

bevo
bringing water to life

TEKNISKA SPECIFIKATIONER

Färg	grå
Typ	extruderad
Material	PVC-U
Anslutning	limsockel
Storlek	225 mm
WebshopURL	https://www.bevo.com/sv-se/vdl-muff-pvc-u-225-mm-limsockel-12.5bar-graa-type-extruderad-7002456
Tryck	12.5 bar

DIMENSIONER

Form	handformad
L	324 mm
P-1	125 mm
P-2	125 mm
ØDi-1	225 mm
ØDi-2	225 mm

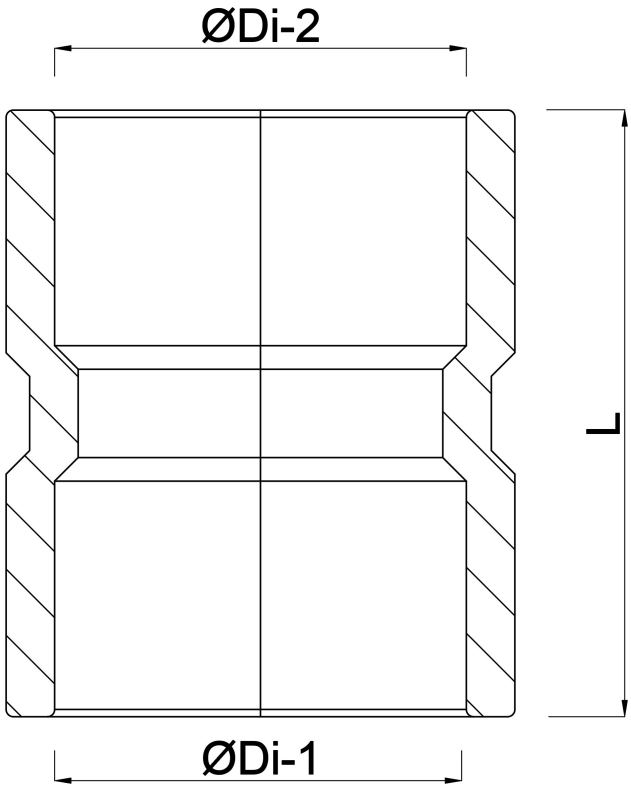

Genererad den: 01/11/2026

Bevo Nordic A/S
Pakhusgården 54
5000 Odense C
Danmark
+45 66 19 25 45
info@bevo.dk
http://www.bevo.com

bevo
bringing water to life