Sandfilter PP 1 1/2" invändig gänga 3,75bar beige type S620 (7043243)



bevo
bringing water to life

TEKNISKA SPECIFIKATIONER

Färg	beige
Material	PP
Anslutning	invändig gänga
Tryck	3,75 bar
Max temp.	40 °C
Typ	S620
Kapacitet	14 m^3/h
Storlek	1 1/2"
WebshopURL	https://www.bevo.com/sv-se/sandfilter-pp-1-1-2-invaendig-gaenga-3-75bar-beige-type-s620-7043243
Diameter	620 mm
Vikt	14 kg
Sand	150 kg
Filteryta	0.29 m^2
Max poolvolym	70 m^3

DIMENSIONER

A	830 mm
B	24.5 inch
B	620 mm
BInches	25
C	449 mm
D	299 mm

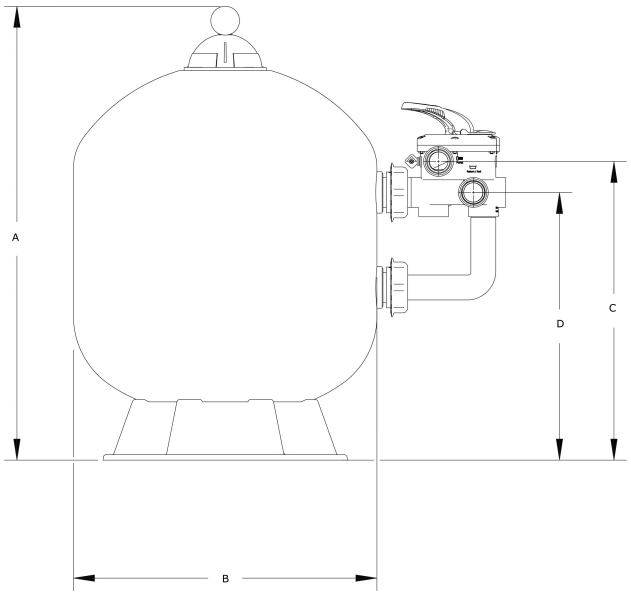

Genererad den: 02/11/2026

Bevo Nordic A/S
Pakhusgården 54
5000 Odense C
Danmark
+45 66 19 25 45
info@bevo.dk
http://www.bevo.com