Profec Nr. 90 Böj 90° rostfritt stål 316 3/4" invändig gänga 16bar (0080009)

PROFEC

bevo
bringing water to life

TEKNISKA SPECIFIKATIONER

Material	rostfritt stål 316
Anslutning	invändig gänga
Fitting nr.	Nr. 90
Tryck	16 bar
Max temp.	100 °C
Storlek	3/4"

DIMENSIONER

Cb-1	30 mm
Cb-2	30 mm
ØDi-1	3/4 "
ØDi-2	3/4 "
ß	90 °

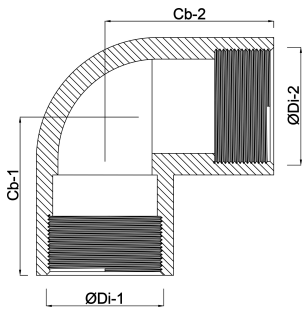

bevo
bringing water to life

Genererad den: 13/03/2026

Bevo Nordic A/S
Pakhusgården 54
5000 Odense C
Danmark
+45 66 19 25 45
info@bevo.dk
http://www.bevo.com

bevo
bringing water to life