VDL Kulventil PVC-U 90 mm limsockel 10bar grå type DIL (7015982)



Van de Lande

bevo
bringing water to life

TEKNISKA SPECIFIKATIONER

Färg	grå
Typ	DIL
Material	PVC-U
Funktion	handtag
Handtagsfärg	orange
Handtagsmaterial	PVC-U
Hus konstruktion	3-delt
Packningsmaterial	EPDM
Anslutning	limsockel
Temperatur intervall	0°C - 60°C
Storlek	90 mm
WebshopURL	https://www.bevo.com/sv-se/vdl-kulventil-pvc-u-90-mm-limsockel-10bar-graa-type-dil-7015982
Tryck	10 bar

DIMENSIONER

Ct-1	143 mm

Lb	256 mm
R	150 mm
ØDf	75 mm
ØDi-1	90 mm
ØDi-2	90 mm

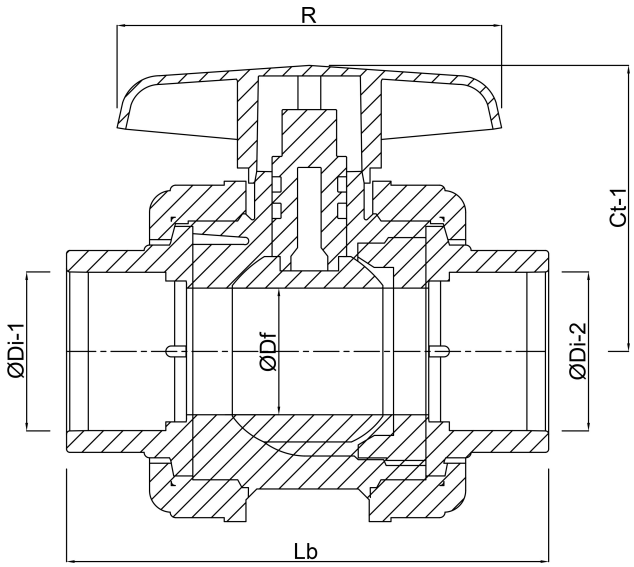

Genererad den: 01/11/2026

Bevo Nordic A/S
Pakhusgården 54
5000 Odense C
Danmark
+45 66 19 25 45
info@bevo.dk
http://www.bevo.com