Profec Gängad fläns stål DN100 x 4" DIN fläns x invändig gänga 16bar svart PN10/16 (1180218)



PROFEC

bevo
bringing water to life

TEKNISKA SPECIFIKATIONER

Färg	svart
Material	stål
Anslutning	DIN fläns x invändig gänga
DIN Standard	DIN 2566
Fläns	PN10/16
Tryck	16 bar
Storlek	DN100 x 4"
WebshopURL	https://www.bevo.com/sv-se/profec-gaengad-flaens-staal-dn100-x-4-din-flaens-x-invaendig-gaenga-16bar-svart-pn10-16-1180218
Diameter	114,3 mm
Yttre Ø	220 mm
Vikt	4.38 kg
Höjd	38 mm
Tjocklek	20 mm
PCD	180 mm
Bulthål	18 mm
Hål	8

DIMENSIONER

O	18 mm
PCD	180 mm
ØDi-1	4 "

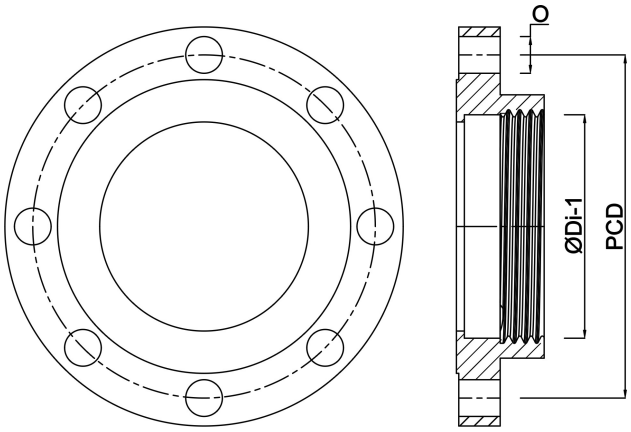

Genererad den: 01/11/2026

Bevo Nordic A/S
Pakhusgården 54
5000 Odense C
Danmark
+45 66 19 25 45
info@bevo.dk
http://www.bevo.com