Profec Blindfläns stål DN65 DIN fläns 16bar PN16 (1180256)



PROFEC

bevo
bringing water to life

TEKNISKA SPECIFIKATIONER

Material	stål
Anslutning	DIN fläns
DIN Standard	DIN 2527
Fläns	PN16
Tryck	16 bar
Storlek	DN65
WebshopURL	https://www.bevo.com/sv-se/profec-blindflaens-staal-dn65-din-flaens-16bar-pn16-1180256
Yttre Ø	185 mm
Vikt	3.65 kg
Tjocklek	18 mm
PCD	145 mm
Bulthål	18 mm
Hål	4

DIMENSIONER

O	18 mm

PCD	145 mm

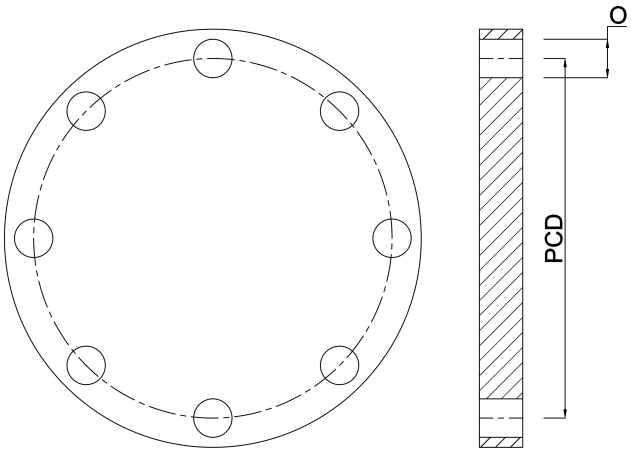

Genererad den: 01/11/2026

Bevo Nordic A/S
Pakhusgården 54
5000 Odense C
Danmark
+45 66 19 25 45
info@bevo.dk
http://www.bevo.com