VDL Reduktionsmuff PVC-U 160 mm x 110 mm limsockel 6bar grå type extruderad (7002469)



Van de Lande

bevo
bringing water to life

TEKNISKA SPECIFIKATIONER

Färg	grå
Typ	extruderad
Material	PVC-U
Storlek	160 mm x 110 mm
Anslutning	limsockel
WebshopURL	https://www.bevo.com/sv-se/vdl-reduktionsmuff-pvc-u-160-mm-x-110-mm-limsockel-6bar-graa-type-extruderad-7002469
Tryck	6 bar

DIMENSIONER

Form	handformad
L	249 mm
P-1	90 mm
P-2	64 mm
ØDi-1	160 mm
ØDi-2	110 mm

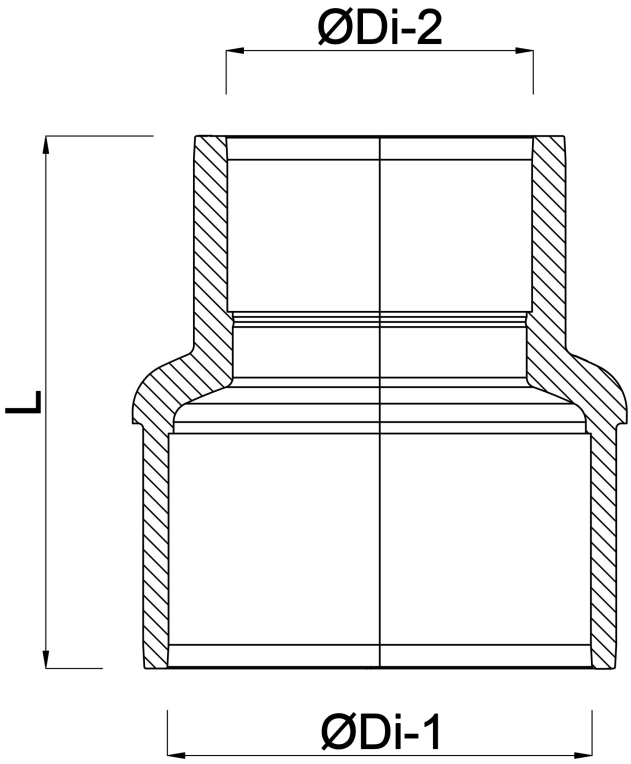

Genererad den: 01/11/2026

Bevo Nordic A/S
Pakhusgården 54
5000 Odense C
Danmark
+45 66 19 25 45
info@bevo.dk
http://www.bevo.com

bevo
bringing water to life