Sandfilter PP 2" invändig gänga 3,75bar beige type S790 (7043244)



bevo
bringing water to life

TEKNISKA SPECIFIKATIONER

Färg	beige
Material	PP
Anslutning	invändig gänga
Tryck	3,75 bar
Max temp.	40 °C
Typ	S790
Kapacitet	22 m^3/h
Storlek	2"
WebshopURL	https://www.bevo.com/sv-se/sandfilter-pp-2-invaendig-gaenga-3-75bar-beige-type-s790-7043244
Diameter	790 mm
Vikt	27 kg
Sand	250 kg
Filteryta	0.5 m^2
Max poolvolym	110 m^3

DIMENSIONER

A	1010 mm
B	31 inch
B	790 mm
BInches	31
C	570 mm
D	360 mm

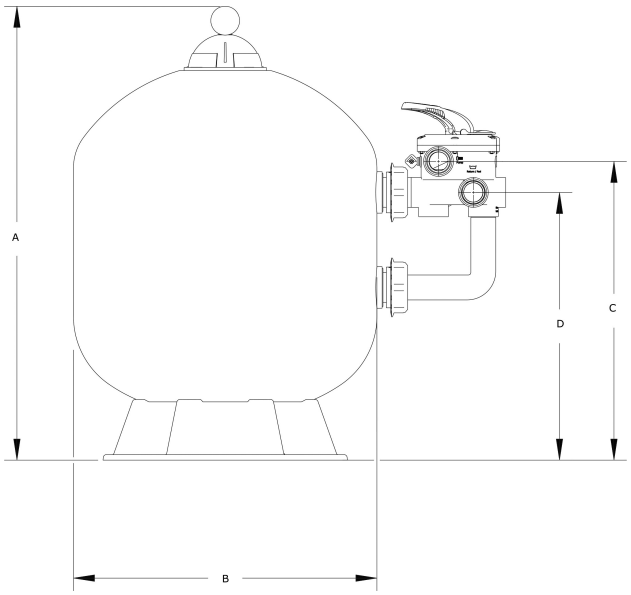

Genererad den: 02/11/2026

Bevo Nordic A/S
Pakhusgården 54
5000 Odense C
Danmark
+45 66 19 25 45
info@bevo.dk
http://www.bevo.com