# Profec Gängad fläns stål DN65 x 2 1/2" DIN fläns x invändig gänga 16bar svart PN10/16 (1180216)



PROFEC

bevo
bringing water to life

# TEKNISKA SPECIFIKATIONER

| | |
|---|---|
| Färg | svart |
| Material | stål |
| Anslutning | DIN fläns x invändig gänga |
| DIN Standard | DIN 2566 |
| Fläns | PN10/16 |
| Tryck | 16 bar |
| Storlek | DN65 x 2 1/2" |
| WebshopURL | https://www.bevo.com/sv-se/profec-gaengad-flaens-staal-dn65-x-2-1-2-din-flaens-x-invaendig-gaenga-16bar-svart-pn10-16-1180216 |
| Diameter | 76,1 mm |
| Yttre Ø | 185 mm |
| Vikt | 3.13 kg |
| Höjd | 32 mm |
| Tjocklek | 18 mm |
| PCD | 145 mm |
| Bulthål | 18 mm |
| Hål | 4 |

# DIMENSIONER

| | |
|---|---|
| O | 18 mm |
| PCD | 145 mm |
| ØDi-1 | 2 1/2 " |

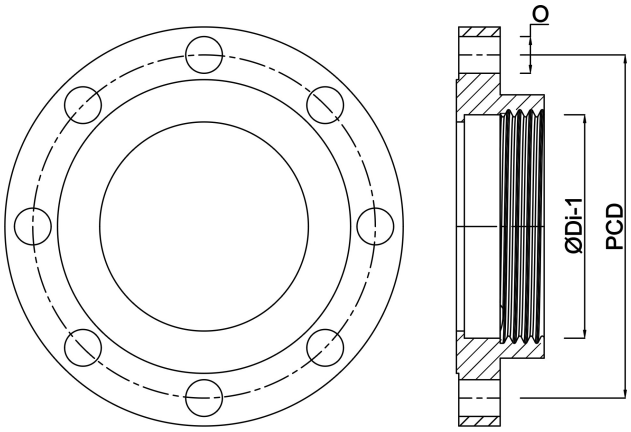


## Genererad den: 01/11/2026

Bevo Nordic A/S
Pakhusgården 54
5000 Odense C
Danmark
+45 66 19 25 45
info@bevo.dk
http://www.bevo.com

bevo
bringing water to life