Profec Blindfläns stål DN25 DIN fläns 16bar PN16 (1180252)



PROFEC

bevo
bringing water to life

TEKNISKA SPECIFIKATIONER

Material	stål
Anslutning	DIN fläns
DIN Standard	DIN 2527
Fläns	PN16
Tryck	16 bar
Storlek	DN25
WebshopURL	https://www.bevo.com/sv-se/profec-blindflaens-staal-dn25-din-flaens-16bar-pn16-1180252
Yttre Ø	115 mm
Vikt	1.23 kg
Tjocklek	16 mm
PCD	85 mm
Bulthål	14 mm
Hål	4

DIMENSIONER

O	14 mm

PCD	85 mm

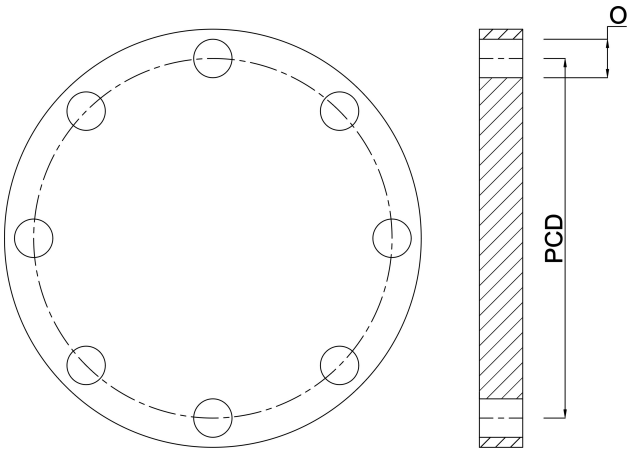

Genererad den: 01/11/2026

Bevo Nordic A/S
Pakhusgården 54
5000 Odense C
Danmark
+45 66 19 25 45
info@bevo.dk
http://www.bevo.com