DAB Sanitary waste-water pump fläns 8A 230VAC grön type DELS 70/1000WMS (7043226)



DAB
MAKING WATER EASY

bevo
bringing water to life

TEKNISKA SPECIFIKATIONER

Färg	grön
Volt	230VAC
Max temperatur	40 °C
Minste mellantemperatur (kontinuerlig)	0 °C
Typ	DELS 70/1000WMS
MWC	10.5 m
Tank	70 L
Anslutning	fläns
WebshopURL	https://www.bevo.com/sv-se/dab-sanitary-waste-water-pump-flaens-8a-230vac-groen-type-dels-70-1000wms-7043226
Effekt	1.75 kW
Ampere	8 A
Max flow rate	31.5 m^3/h

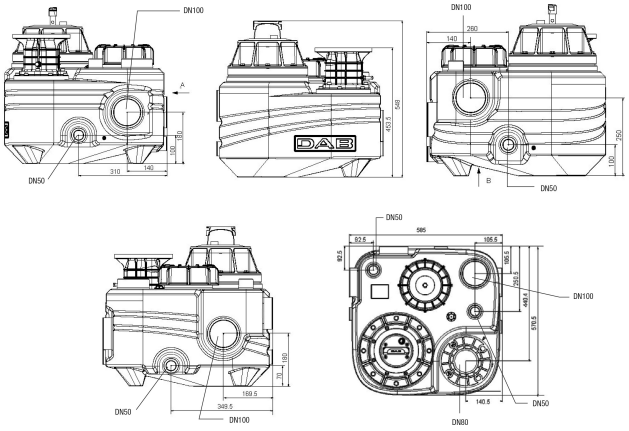

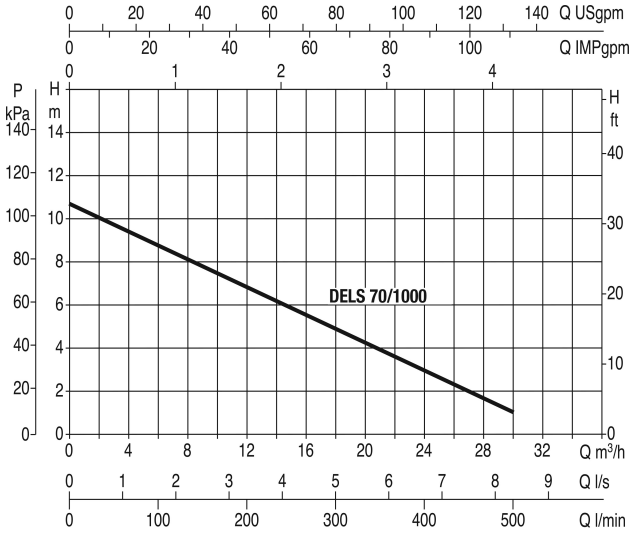

Genererad den: 02/11/2026

Bevo Nordic A/S
Pakhusgården 54
5000 Odense C
Danmark
+45 66 19 25 45
info@bevo.dk
http://www.bevo.com

bevo
bringing water to life