Profec Blindfläns stål DN50 DIN fläns 16bar PN16 (1180255)



PROFEC

bevo
bringing water to life

TEKNISKA SPECIFIKATIONER

Material	stål
Anslutning	DIN fläns
DIN Standard	DIN 2527
Fläns	PN16
Tryck	16 bar
Storlek	DN50
WebshopURL	https://www.bevo.com/sv-se/profec-blindflaens-staal-dn50-din-flaens-16bar-pn16-1180255
Yttre Ø	165 mm
Vikt	2.88 kg
Tjocklek	18 mm
PCD	125 mm
Bulthål	18 mm
Hål	4

DIMENSIONER

O	18 mm

PCD 125 mm

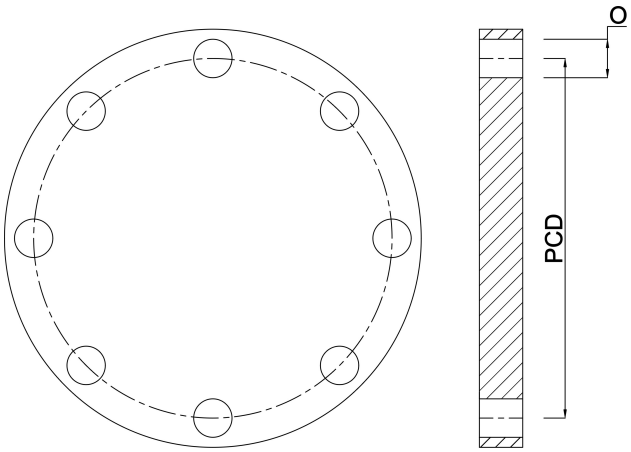

Genererad den: 01/11/2026

Bevo Nordic A/S
Pakhusgården 54
5000 Odense C
Danmark
+45 66 19 25 45
info@bevo.dk
http://www.bevo.com