Sandfilter PP 1 1/2" invändig gänga 3,75bar beige type S450 (7043241)



bevo
bringing water to life

TEKNISKA SPECIFIKATIONER

Färg	beige
Material	PP
Anslutning	invändig gänga
Tryck	3,75 bar
Max temp.	40 °C
Typ	S450
Kapacitet	6 m^3/h
Storlek	1 1/2"
WebshopURL	https://www.bevo.com/sv-se/sandfilter-pp-1-1-2-invaendig-gaenga-3-75bar-beige-type-s450-7043241
Diameter	450 mm
Vikt	9 kg
Sand	75 kg
Filteryta	0.16 m^2
Max poolvolym	30 m^3

DIMENSIONER

A	645 mm
B	18 inch
B	450 mm
BInches	18
C	356 mm
D	206 mm

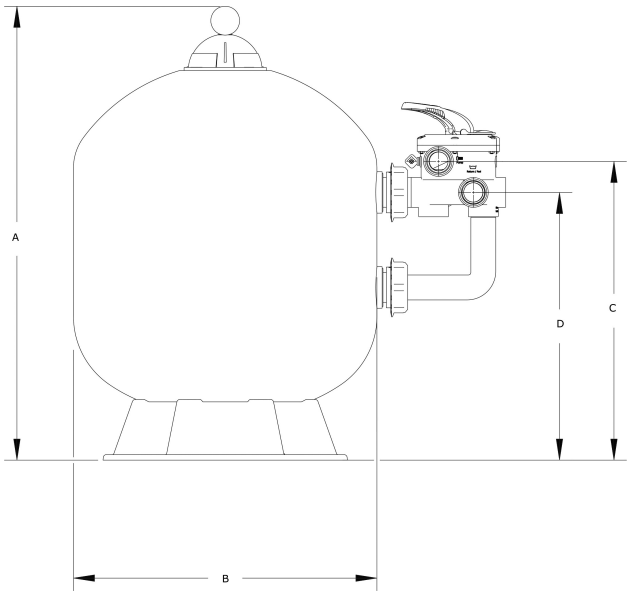

Genererad den: 02/11/2026

Bevo Nordic A/S
Pakhusgården 54
5000 Odense C
Danmark
+45 66 19 25 45
info@bevo.dk
http://www.bevo.com