Tefen Doseringspump 1" x 10 mm x 1" utvändig gänga x slangkoppling x utvändig gänga type MixRite TF5 0.2% - 2% (7024294)



tefen
Flow & Dosing Solutions

bevo
bringing water to life

TEKNISKA SPECIFIKATIONER

Typ	MixRite TF5
Packningsmaterial	NBR
Anslutning	utvändig gänga x slangkoppling x utvändig gänga
Flow range	20 - 5000 L/h
Storlek	1" x 10 mm x 1"
WebshopURL	https://www.bevo.com/sv-se/tefen-doseringspump-1-x-10-mm-x-1-utvaendig-gaenga-x-slangkoppling-x-utvaendig-gaenga-type-mixrite-tf5-0.2-2-7024294
Justerbar blanding	0,2 - 2%
Rek. tryck	0.2 - 8.0 bar

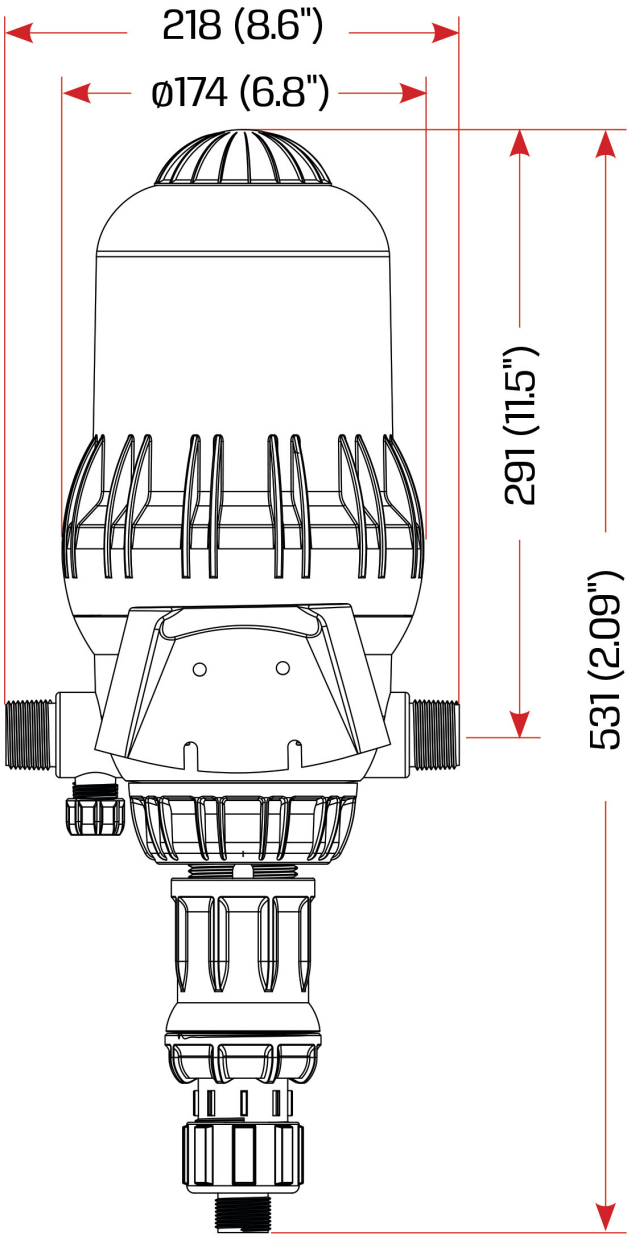

Pressure Loss

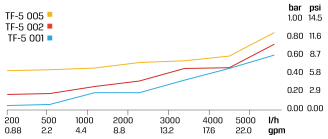

Max. injection rate/h

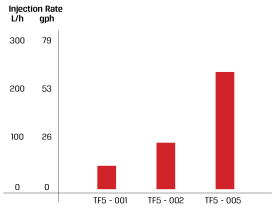

	L (Height)	
	On/Off	Air Release
Max.	680 (26.7")	595 (23.4")
Min.	585 (23")	545 (21.4")

PRODUKTINFORMATION

bevo
bringing water to life

Levereras med sugslang, monteringsfäste och tätningssats.
Sugslangens längd är 1,5 m lång.
Rekommenderas för användning av gödningsmedel och inte med syror.
Se vår kemiska kompatibilitetstabell för att välja rätt modell för din applikation.

Genererad den: 20/11/2026

Bevo Nordic A/S
Pakhusgården 54
5000 Odense C
Danmark
+45 66 19 25 45
info@bevo.dk
http://www.bevo.com