VDL Kulventil PVC-U 40 mm limsockel 16bar DN32 grå type EIL viton (7018370)



Van de Lande

bevo
bringing water to life

TEKNISKA SPECIFIKATIONER

Färg	grå
Typ	EIL viton
Material	PVC-U
Funktion	handtag
Handtagsfärg	grön
Handtagsmaterial	PVC-U
Hus konstruktion	2-delt
Materialhus	PVC-U
Packningsmaterial	viton
Anslutning	limsockel
Temperatur intervall	0°C - 60°C
Tryck	16 bar
Storlek	40 mm
WebshopURL	https://www.bevo.com/sv-se/vdl-kulventil-pvc-u-40-mm-limsockel-16bar-dn32-graa-type-eil-viton-7018370
DN	32

DIMENSIONER

Ct-1	75 mm
Lb	117 mm
R	106 mm
ØDf	32 mm
ØDi-1	40 mm
ØDi-2	40 mm

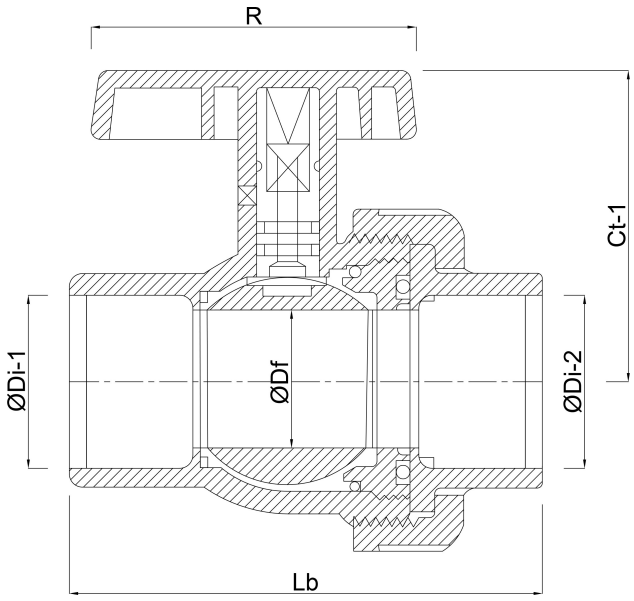

Genererad den: 01/11/2026

Bevo Nordic A/S
Pakhusgården 54
5000 Odense C
Danmark

bevo
bringing water to life

+45 66 19 25 45
info@bevo.dk
http://www.bevo.com

bevo
bringing water to life