VDL Kulventil PVC-U 40 mm limsockel 16bar DN32 grå type EIL viton (7018370)

Van de Lande

bevo
bringing water to life

TEKNISKA SPECIFIKATIONER

Färg	grå
Typ	EIL viton
Material	PVC-U
Funktion	handtag
Handtagsfärg	grön
Handtagsmaterial	PVC-U
Hus konstruktion	2-delt
Materialhus	PVC-U
Packningsmaterial	viton
Anslutning	limsockel
Max temperatur	60 °C
Minste mellantemperatur (kontinuerlig)	0 °C
Temperatur intervall	0°C - 60°C
Tryck	16 bar
Storlek	40 mm
DN	32

bevo
bringing water to life

DIMENSIONER

Lb	117 mm
ØDi-1	40 mm
ØDi-2	40 mm
Ct-1	75 mm
R	106 mm
ØDf	32 mm

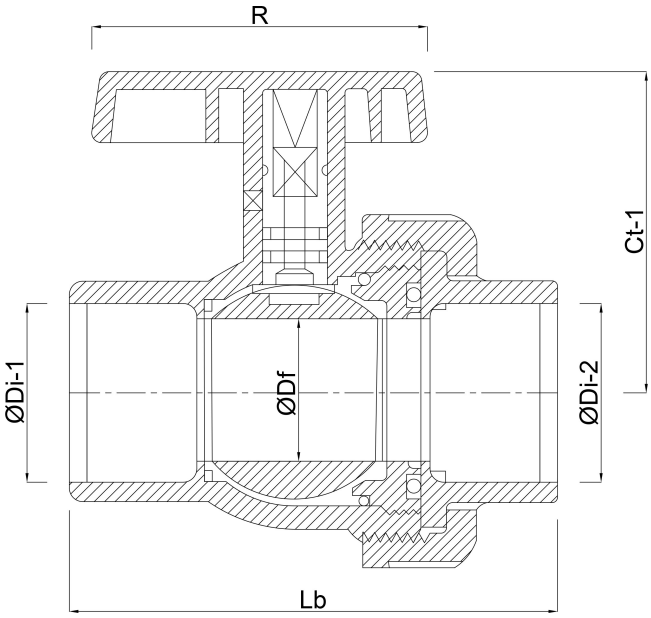

Genererad den: 05/10/2025

Bevo Nordic A/S
Pakhusgården 54
5000 Odense C

bevo
bringing water to life

Danmark
+45 66 19 25 45
info@bevo.dk
http://www.bevo.com

bevo
bringing water to life