# Profec Blindfläns stål DN125 DIN fläns 16bar PN16 (1180259)



PROFEC

bevo
bringing water to life

# TEKNISKA SPECIFIKATIONER

| | |
|---|---|
| Material | stål |
| Anslutning | DIN fläns |
| DIN Standard | DIN 2527 |
| Fläns | PN16 |
| Tryck | 16 bar |
| Storlek | DN125 |
| WebshopURL | https://www.bevo.com/sv-se/profec-blindflaens-staal-dn125-din-flaens-16bar-pn16-1180259 |
| Yttre Ø | 250 mm |
| Vikt | 8.13 kg |
| Tjocklek | 22 mm |
| PCD | 210 mm |
| Bulthål | 18 mm |
| Hål | 8 |

# DIMENSIONER

| | |
|---|---|
| O | 18 mm |

| | |
|---|---|
| PCD | 210 mm |

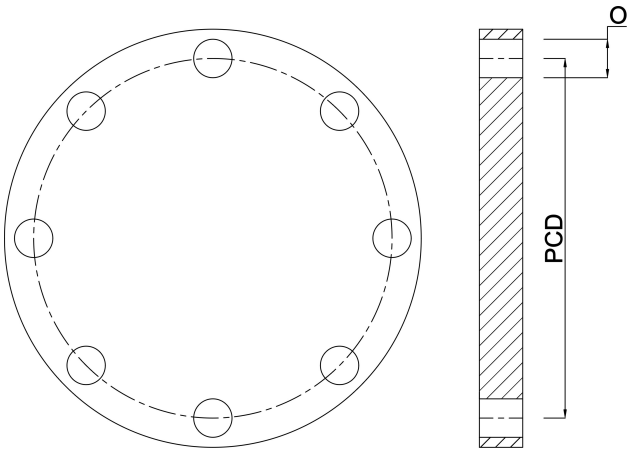


# Genererad den: 01/11/2026

Bevo Nordic A/S
Pakhusgården 54
5000 Odense C
Danmark
+45 66 19 25 45
info@bevo.dk
http://www.bevo.com