VDL Kulventil PVC-U 63 mm limsockel 16bar DN50 grå type EIL (7018365)



Van de Lande

bevo
bringing water to life

TEKNISKA SPECIFIKATIONER

Färg	grå
Typ	EIL
Material	PVC-U
Funktion	handtag
Handtagsfärg	röd
Handtagsmaterial	PVC-U
Hus konstruktion	2-delt
Materialhus	PVC-U
Packningsmaterial	EPDM
Anslutning	limsockel
Temperatur intervall	0°C - 60°C
Tryck	16 bar
Storlek	63 mm
WebshopURL	https://www.bevo.com/sv-se/vdl-kulventil-pvc-u-63-mm-limsockel-16bar-dn50-graa-type-eil-7018365
DN	50

DIMENSIONER

Ct-1	103 mm
Lb	170 mm
R	134 mm
ØDf	50 mm
ØDi-1	63 mm
ØDi-2	63 mm

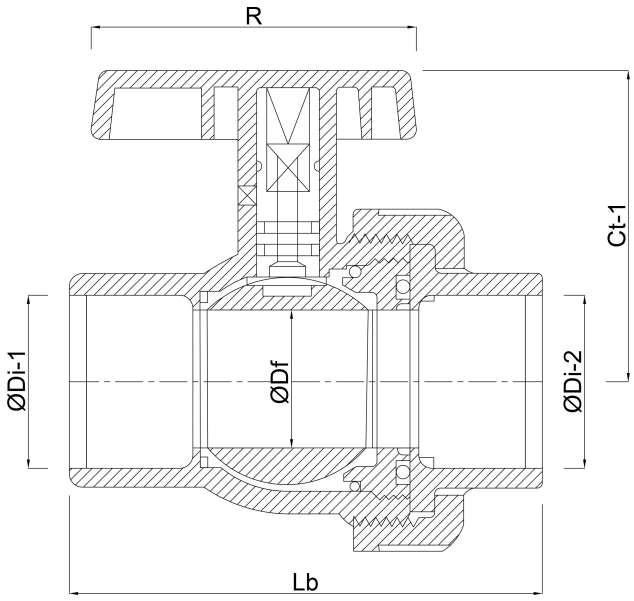

Genererad den: 01/11/2026

Bevo Nordic A/S
Pakhusgården 54
5000 Odense C
Danmark

+45 66 19 25 45
info@bevo.dk
http://www.bevo.com

bevo
bringing water to life