VDL Muff PVC-U 50 mm limsockel 10bar grå (7002443)

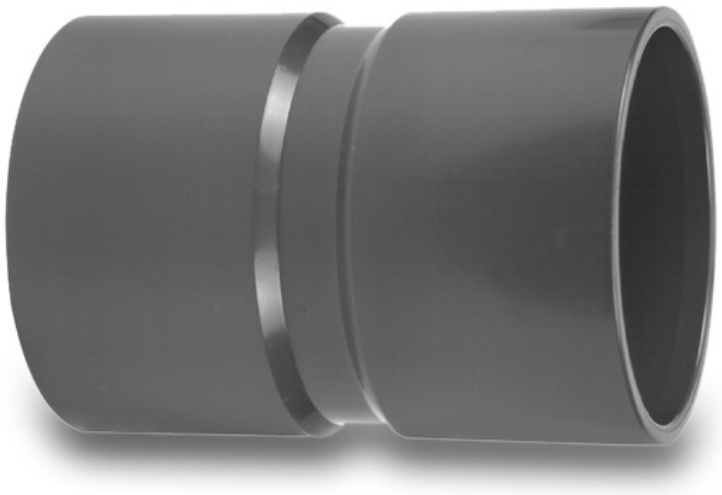

Van de Lande

bevo
bringing water to life

TEKNISKA SPECIFIKATIONER

Färg	grå
Material	PVC-U
Anslutning	limsockel
Storlek	50 mm
WebshopURL	https://www.bevo.com/sv-se/vdl-muff-pvc-u-50-mm-limsockel-10bar-graa-7002443
Tryck	10 bar

DIMENSIONER

L	78 mm
P-1	33 mm
P-2	33 mm
ØDi-1	50 mm
ØDi-2	50 mm

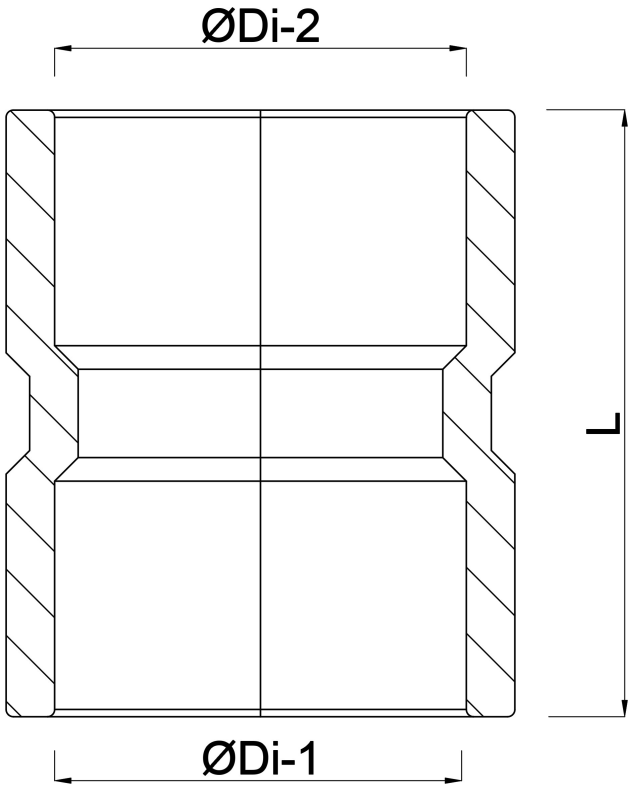

Genererad den: 01/11/2026

Bevo Nordic A/S
Pakhusgården 54
5000 Odense C
Danmark
+45 66 19 25 45
info@bevo.dk
http://www.bevo.com

bevo
bringing water to life