Profec Böj 90° PVC-U 3/4" x 1/2" invändig gänga 10bar grå (0100349)



PROFEC

bevo
bringing water to life

TEKNISKA SPECIFIKATIONER

Färg	grå
Material	PVC-U
Anslutning	invändig gänga
Tryck	10 bar
Storlek	3/4" x 1/2"
WebshopURL	https://www.bevo.com/sv-se/profec-boej-90-pvc-u-3-4-x-1-2-invaendig-gaenga-10bar-graa-0100349

DIMENSIONER

Cb-1	33 mm
Cb-2	28 mm
F-1	16 mm
F-2	14 mm
ØDi-1	3/4 "
ØDi-2	1/2 "
ß	90 °

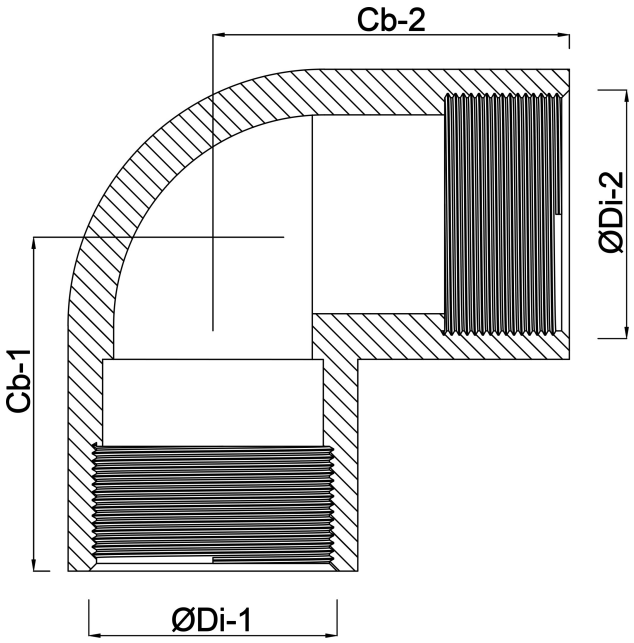

Genererad den: 30/10/2026

Bevo Nordic A/S
Pakhusgården 54
5000 Odense C
Danmark
+45 66 19 25 45
info@bevo.dk
http://www.bevo.com

bevo
bringing water to life