VDL Muff PVC-U 250 mm limsockel 7.5bar grå type extruderad (7018060)

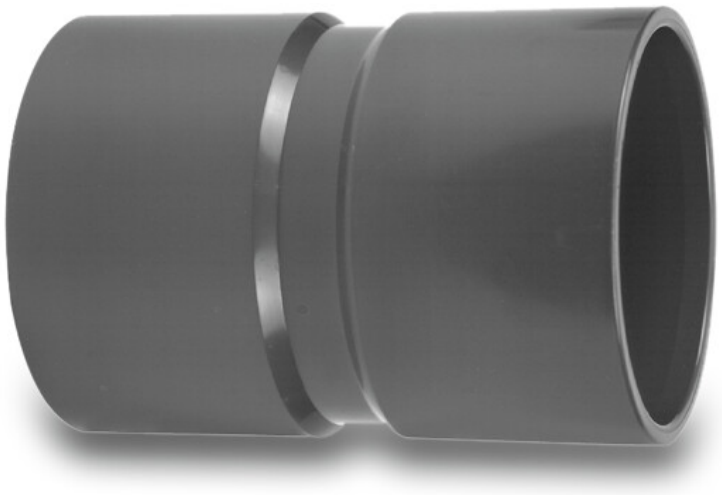

Van de Lande

bevo
bringing water to life

TEKNISKA SPECIFIKATIONER

Färg	grå
Material	PVC-U
Anslutning	limsockel
Typ	extruderad
Storlek	250 mm
WebshopURL	https://www.bevo.com/sv-se/vdl-muff-pvc-u-250-mm-limsockel-7.5bar-graa-type-extruderad-7018060
Tryck	7.5 bar

DIMENSIONER

L	342 mm
P-1	137 mm
P-2	137 mm
ØDi-1	280 mm
ØDi-2	280 mm

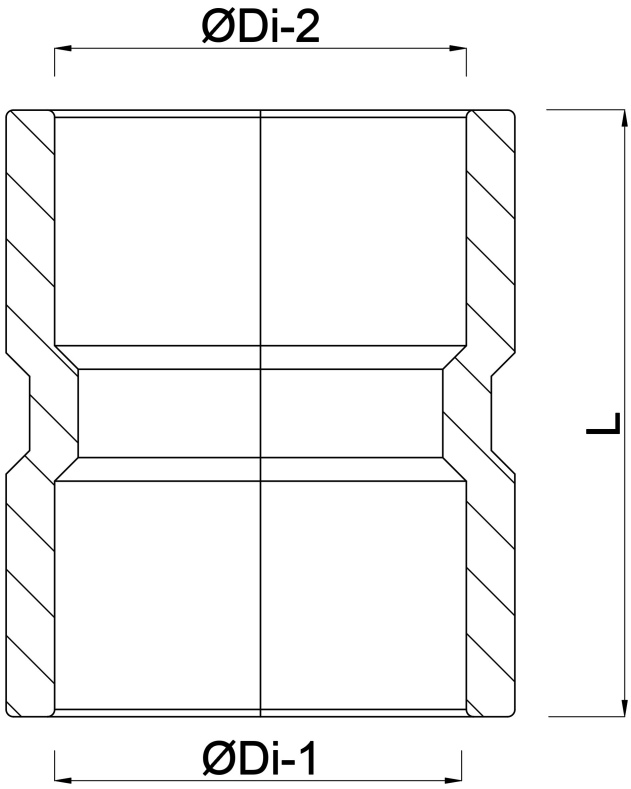

Genererad den: 01/11/2026

Bevo Nordic A/S
Pakhusgården 54
5000 Odense C
Danmark
+45 66 19 25 45
info@bevo.dk
http://www.bevo.com

bevo
bringing water to life