VDL Kulventil PVC-U 50 mm limsockel 16bar grå type DIL viton (7016735)



Van de Lande

bevo
bringing water to life

TEKNISKA SPECIFIKATIONER

Färg	grå
Typ	DIL viton
Material	PVC-U
Funktion	handtag
Handtagsfärg	grön
Handtagsmaterial	PVC-U
Hus konstruktion	3-delt
Packningsmaterial	viton
Anslutning	limsockel
Temperatur intervall	0°C - 60°C
Storlek	50 mm
WebshopURL	https://www.bevo.com/sv-se/vdl-kulventil-pvc-u-50-mm-limsockel-16bar-graa-type-dil-viton-7016735
Tryck	16 bar

DIMENSIONER

Ct-1	90 mm

Lb	148 mm
R	120 mm
ØDf	40 mm
ØDi-1	50 mm
ØDi-2	50 mm

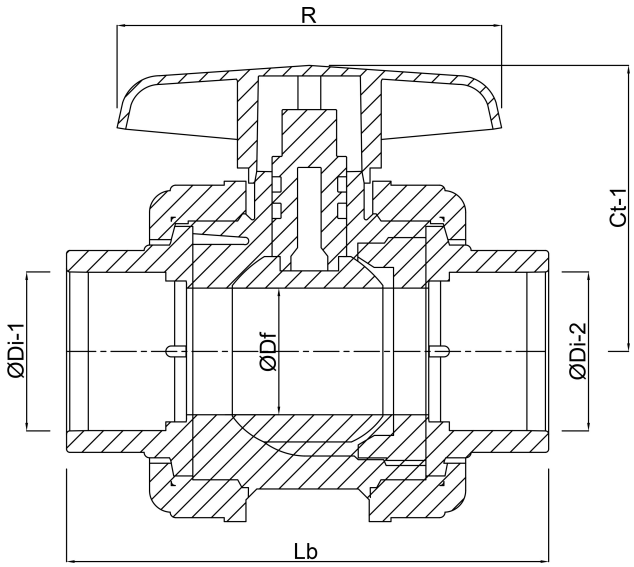

Genererad den: 01/11/2026

Bevo Nordic A/S
Pakhusgården 54
5000 Odense C
Danmark
+45 66 19 25 45
info@bevo.dk
http://www.bevo.com

bevo
bringing water to life