Profec Lång böj 90° PVC-U 315 mm limsockel 10bar grå type extruderad (0110199)



PROFEC

bevo
bringing water to life

TEKNISKA SPECIFIKATIONER

Färg	grå
Typ	extruderad
Material	PVC-U
Anslutning	limsockel
Storlek	315 mm
WebshopURL	https://www.bevo.com/sv-se/profec-laang-boej-90-pvc-u-315-mm-limsockel-10bar-graa-type-extruderad-0110199
Tryck	10 bar

DIMENSIONER

Cb-1	815 mm
Cb-2	815 mm
Form	handformad
ØDi-1	315 mm
ØDi-2	315 mm
ß	90 °

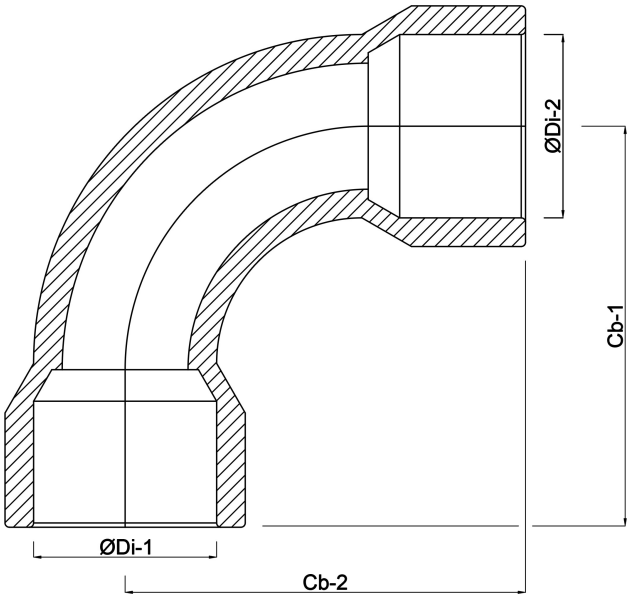

Genererad den: 30/10/2026

Bevo Nordic A/S
Pakhusgården 54
5000 Odense C
Danmark
+45 66 19 25 45
info@bevo.dk
http://www.bevo.com

bevo
bringing water to life