VDL Kulventil PVC-U 16 mm limsockel 16bar DN10 grå type EIL viton (7018366)



Van de Lande

bevo
bringing water to life

TEKNISKA SPECIFIKATIONER

Färg	grå
Typ	EIL viton
Material	PVC-U
Funktion	handtag
Handtagsfärg	grön
Handtagsmaterial	PVC-U
Hus konstruktion	2-delt
Materialhus	PVC-U
Packningsmaterial	viton
Anslutning	limsockel
Temperatur intervall	0°C - 60°C
Tryck	16 bar
Storlek	16 mm
WebshopURL	https://www.bevo.com/sv-se/vdl-kulventil-pvc-u-16-mm-limsockel-16bar-dn10-graa-type-eil-viton-7018366
DN	10

DIMENSIONER

Ct-1	50 mm
Lb	77 mm
R	82 mm
ØDf	15 mm
ØDi-1	16 mm
ØDi-2	16 mm

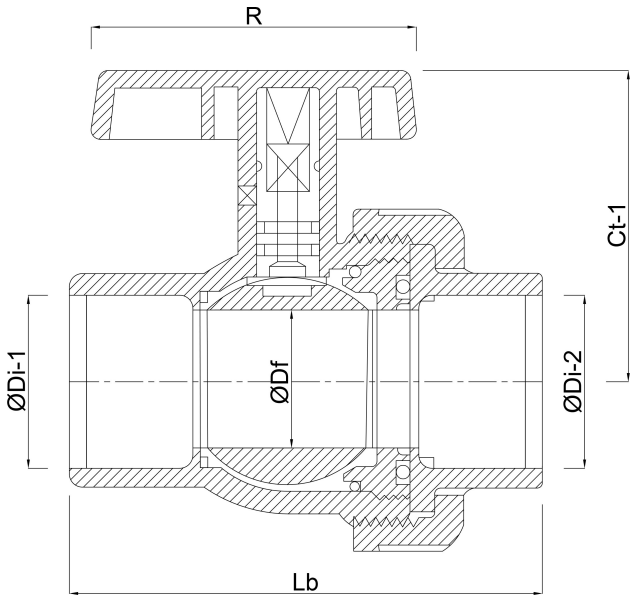

Genererad den: 01/11/2026

Bevo Nordic A/S
Pakhusgården 54
5000 Odense C
Danmark

bevo
bringing water to life

+45 66 19 25 45
info@bevo.dk
http://www.bevo.com

bevo
bringing water to life