VDL Reduktionsmuff PVC-U 75 mm x 50 mm limsockel 7.5bar grå type extruderad (7002460)



Van de Lande

bevo
bringing water to life

TEKNISKA SPECIFIKATIONER

Färg	grå
Typ	extruderad
Material	PVC-U
Storlek	75 mm x 50 mm
Anslutning	limsockel
WebshopURL	https://www.bevo.com/sv-se/vdl-reduktionsmuff-pvc-u-75-mm-x-50-mm-limsockel-7.5bar-graa-type-extruderad-7002460
Tryck	7.5 bar

DIMENSIONER

Form	handformad
L	116 mm
P-1	46 mm
P-2	33 mm
ØDi-1	75 mm
ØDi-2	50 mm

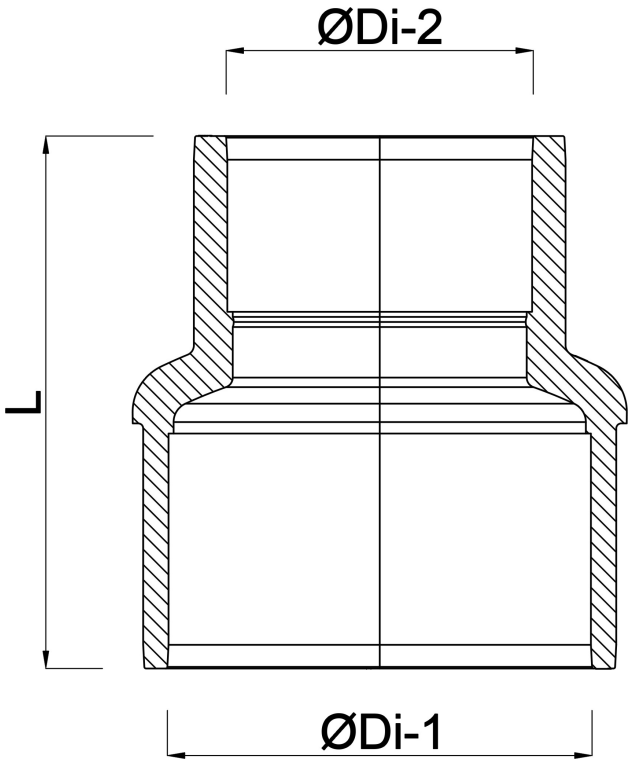

Genererad den: 01/11/2026

Bevo Nordic A/S
Pakhusgården 54
5000 Odense C
Danmark
+45 66 19 25 45
info@bevo.dk
http://www.bevo.com

bevo
bringing water to life