VDL Muff PVC-U 32 mm limsockel 10bar grå (7002441)

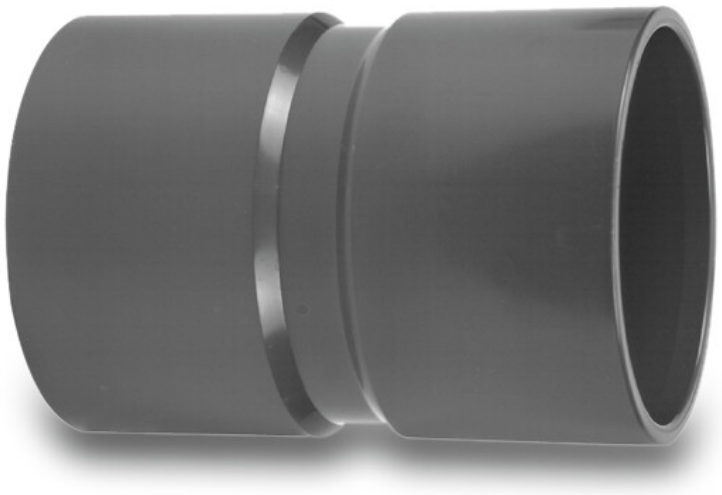

Van de Lande

bevo
bringing water to life

TEKNISKA SPECIFIKATIONER

Färg	grå
Material	PVC-U
Anslutning	limsockel
Storlek	32 mm
WebshopURL	https://www.bevo.com/sv-se/vdl-muff-pvc-u-32-mm-limsockel-10bar-graa-7002441
Tryck	10 bar

DIMENSIONER

L	58 mm
P-1	23 mm
P-2	23 mm
ØDi-1	32 mm
ØDi-2	32 mm

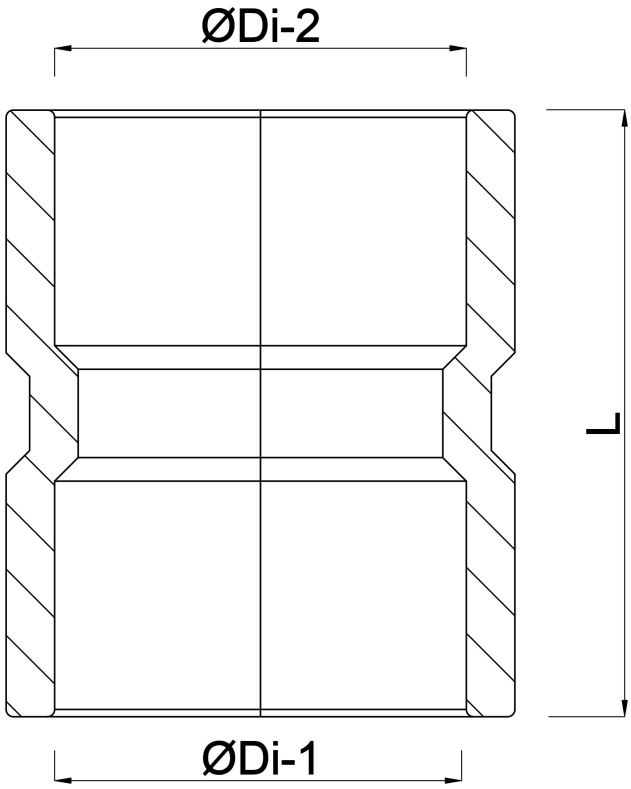

Genererad den: 01/11/2026

Bevo Nordic A/S
Pakhusgården 54
5000 Odense C
Danmark
+45 66 19 25 45
info@bevo.dk
http://www.bevo.com

bevo
bringing water to life