VDL Reduktionsmuff PVC-U 110 mm x 75 mm limsockel 7.5bar grå type extruderad (7002464)



Van de Lande

bevo
bringing water to life

TEKNISKA SPECIFIKATIONER

Färg	grå
Typ	extruderad
Material	PVC-U
Storlek	110 mm x 75 mm
Anslutning	limsockel
WebshopURL	https://www.bevo.com/sv-se/vdl-reduktionsmuff-pvc-u-110-mm-x-75-mm-limsockel-7.5bar-graa-type-extruderad-7002464
Tryck	7.5 bar

DIMENSIONER

Form	handformad
L	175 mm
P-1	64 mm
P-2	46 mm
ØDi-1	110 mm
ØDi-2	75 mm

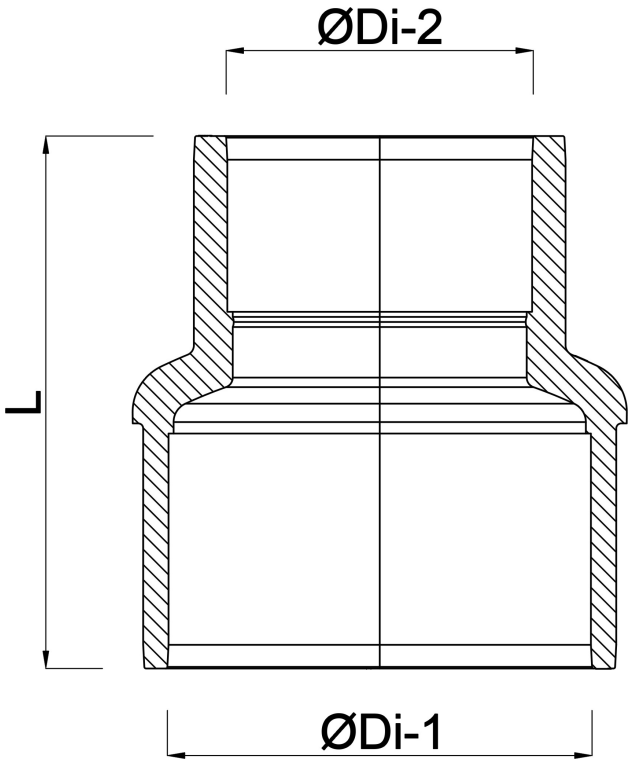

Genererad den: 01/11/2026

Bevo Nordic A/S
Pakhusgården 54
5000 Odense C
Danmark
+45 66 19 25 45
info@bevo.dk
http://www.bevo.com

bevo
bringing water to life