Profec Gängad fläns stål DN80 x 3" DIN fläns x invändig gänga 16bar svart PN10/16 (1180217)



PROFEC

bevo
bringing water to life

TEKNISKA SPECIFIKATIONER

Färg	svart
Material	stål
Anslutning	DIN fläns x invändig gänga
DIN Standard	DIN 2566
Fläns	PN10/16
Tryck	16 bar
Storlek	DN80 x 3"
WebshopURL	https://www.bevo.com/sv-se/profec-gaengad-flaens-staal-dn80-x-3-din-flaens-x-invaendig-gaenga-16bar-svart-pn10-16-1180217
Diameter	88,9 mm
Yttre Ø	200 mm
Vikt	3.95 kg
Höjd	34 mm
Tjocklek	20 mm
PCD	160 mm
Bulthål	18 mm
Hål	4

DIMENSIONER

O	18 mm
PCD	160 mm
ØDi-1	3 "

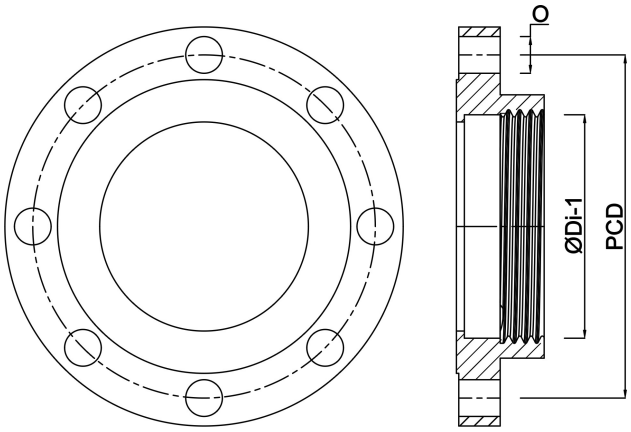

Genererad den: 01/11/2026

Bevo Nordic A/S
Pakhusgården 54
5000 Odense C
Danmark
+45 66 19 25 45
info@bevo.dk
http://www.bevo.com

bevo
bringing water to life