Filter-set HDPE 32-38 mm slangkoppling 2bar 230VAC grå 12,5L type EZ clean Aqualoon 320g (7018979)



bevo
bringing water to life

TEKNISKA SPECIFIKATIONER

Färg	grå
Typ	EZ clean Aqualoon
Material	HDPE
Anslutning	slangkoppling
Volt	230VAC
Tryck	2 bar
Max temp.	35 °C
Storlek	32-38 mm
Typ	320g
WebshopURL	https://www.bevo.com/sv-se/filter-set-hdpe-32-38-mm-slangkoppling-2bar-230vac-graa-12-5l-type-ez-clean-aqualoon-320g-7018979
Diameter	250 mm
Vikt	5.5 kg
Sand	12 kg
Max flow rate	2.8 m^3/h
Pump	FP100
Max poolvolym	6 m^3

bevo
bringing water to life

Aqualoon	320 g

DIMENSIONER

A	250 mm
B	435 mm
C	510 mm

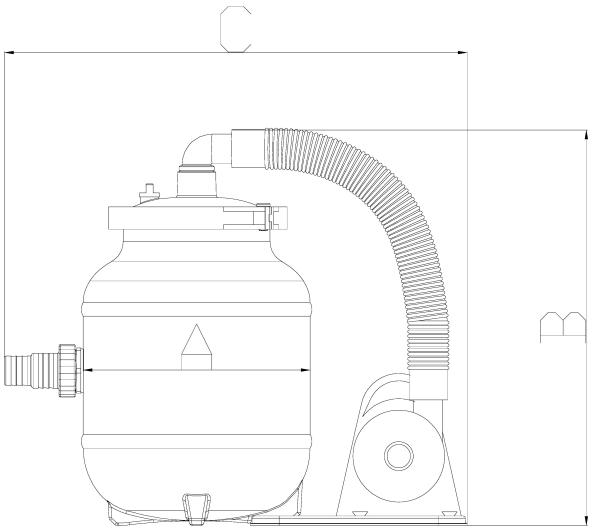

PRODUKTINFORMATION

Energieffektiv filteruppsättning för små pooler över mark.
Aqualoon® filtermedium minskar motståndet i filtret så att energiförbrukningen från filterpumpen är bara 100 W. På grund av den låga energiförbrukningen är filterpumpen mycket tystgående.
Och givetvis, levererar Aqualoon® filtermedium den nödvändiga klara vattenkvaliteten.
Precis som traditionell filtersand har Aqualoon® ingen effekt på kemisk vattenhantering.
Du måste skölja ut Aqualoon®-filtermediet flera gånger per säsong, beroende på hur smutsig poolen blir. Eftersom ingen rengöring görs genom backspolning, sparar du på vatten.

Filtermediet (320 g) ingår, vilket innebär att filteruppsättningen direkt är redo för användning.

Kommer med en RCD differentialplugg (30 mA).

Genererad den: 01/11/2026

Bevo Nordic A/S
Pakhusgården 54
5000 Odense C
Danmark
+45 66 19 25 45
info@bevo.dk
http://www.bevo.com