Profec Blindfläns stål DN150 DIN fläns 16bar PN16 (1180260)



PROFEC

bevo
bringing water to life

TEKNISKA SPECIFIKATIONER

Material	stål
Anslutning	DIN fläns
DIN Standard	DIN 2527
Fläns	PN16
Tryck	16 bar
Storlek	DN150
WebshopURL	https://www.bevo.com/sv-se/profec-blindflaens-staal-dn150-din-flaens-16bar-pn16-1180260
Yttre Ø	285 mm
Vikt	10.49 kg
Tjocklek	22 mm
PCD	240 mm
Bulthål	22 mm
Hål	8

DIMENSIONER

O	22 mm

PCD 240 mm

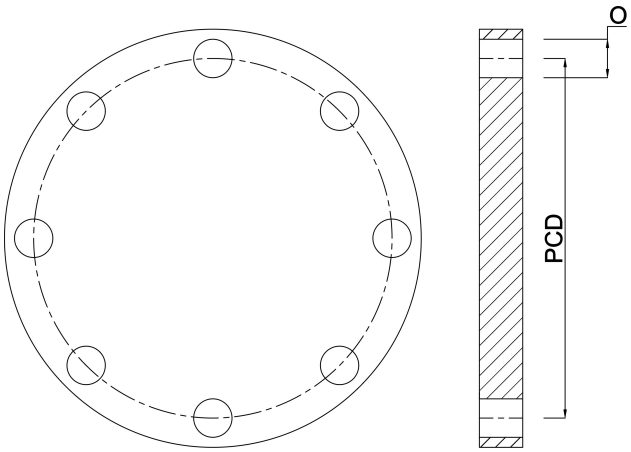

Genererad den: 01/11/2026

Bevo Nordic A/S
Pakhusgården 54
5000 Odense C
Danmark
+45 66 19 25 45
info@bevo.dk
http://www.bevo.com