# VDL Reduktionsbussning PVC-U 250 mm x 140 mm limsockel 10bar grå (7002698)

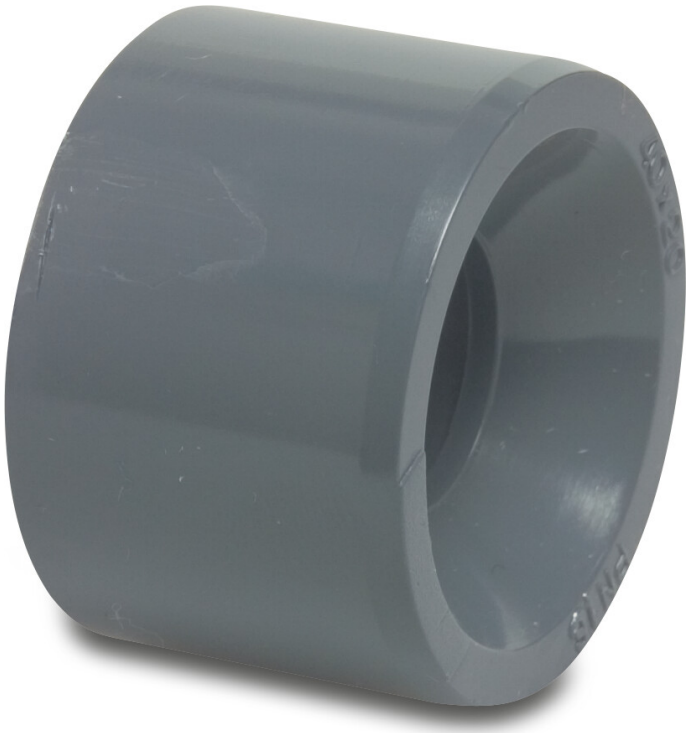

Van de Lande

bevo
bringing water to life

# TEKNISKA SPECIFIKATIONER

| | |
|---|---|
| Färg | grå |
| Material | PVC-U |
| Storlek | 250 mm x 140 mm |
| Anslutning | limsockel |
| WebshopURL | https://www.bevo.com/sv-se/vdl-reduktionsbussning-pvc-u-250-mm-x-140-mm-limsockel-10bar-graa-7002698 |
| Tryck | 10 bar |

# DIMENSIONER

| | |
|---|---|
| L | 131 mm |
| Lb | 131 mm |
| P-1 | 76 mm |
| ØDi-2 | 140 mm |
| ØDo-1 | 250 mm |

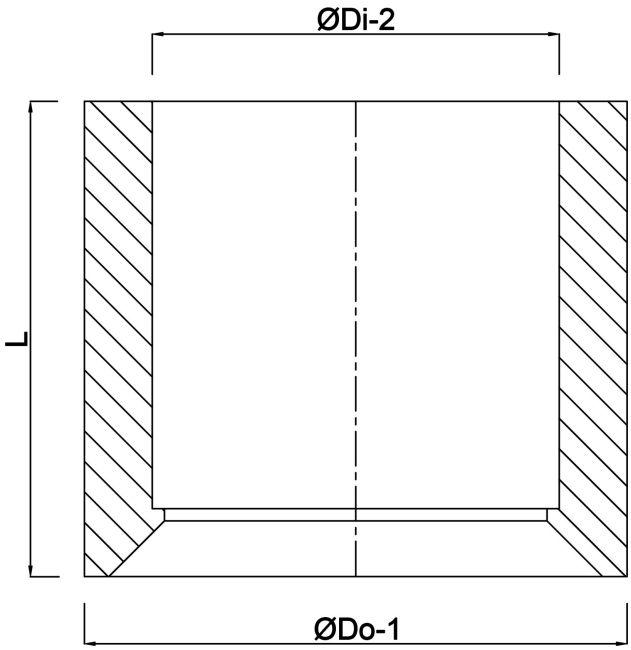


# Genererad den: 01/11/2026

Bevo Nordic A/S
Pakhusgården 54
5000 Odense C
Danmark
+45 66 19 25 45
info@bevo.dk
http://www.bevo.com