VDL Reduktionsbussning PVC-U 280 mm x 140 mm limsockel 10bar grå (7018140)

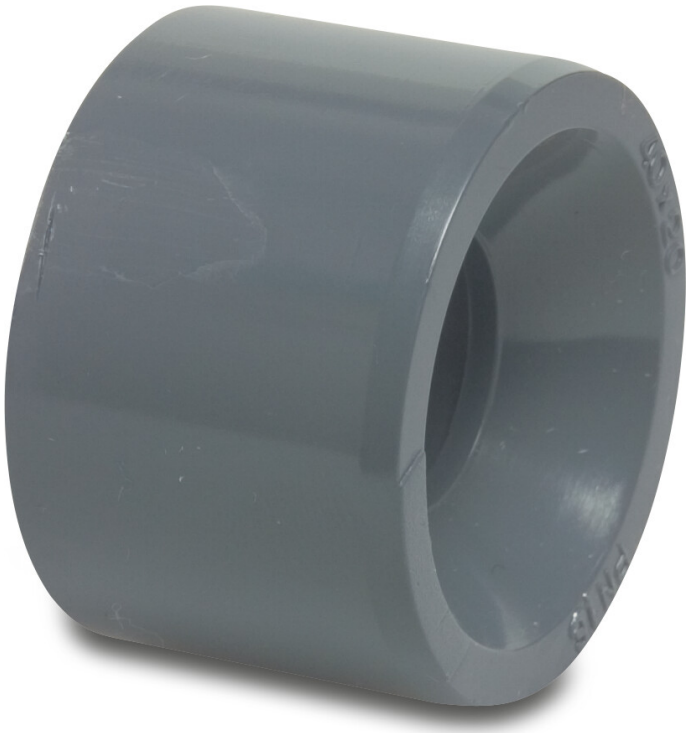

Van de Lande

bevo
bringing water to life

TEKNISKA SPECIFIKATIONER

Färg	grå
Material	PVC-U
Storlek	280 mm x 140 mm
Anslutning	limsockel
WebshopURL	https://www.bevo.com/sv-se/vdl-reduktionsbussning-pvc-u-280-mm-x-140-mm-limsockel-10bar-graa-7018140
Tryck	10 bar

DIMENSIONER

L	146 mm
Lb	146 mm
P-1	76 mm
ØDi-2	140 mm
ØDo-1	280 mm

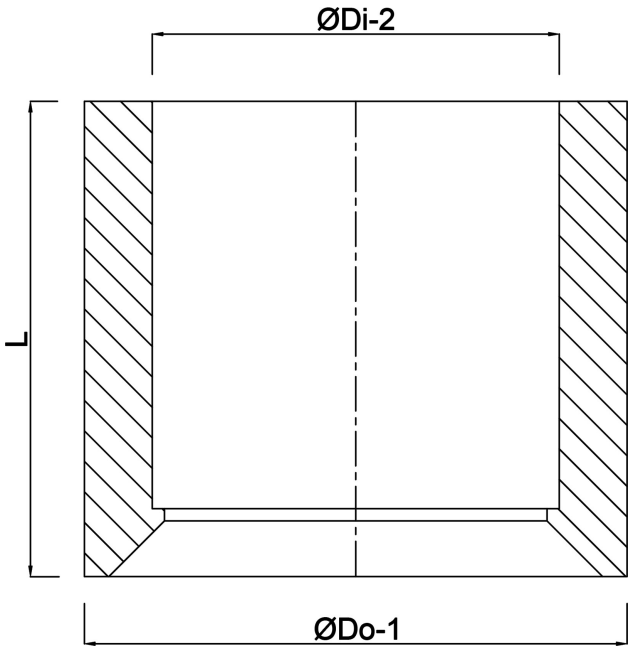

Genererad den: 01/11/2026

Bevo Nordic A/S
Pakhusgården 54
5000 Odense C
Danmark
+45 66 19 25 45
info@bevo.dk
http://www.bevo.com