# Foras Hydroforpump gjutjärn 1" invändig gänga 6bar 3,6A 230VAC blå 24L type JA 86 N (7034784)

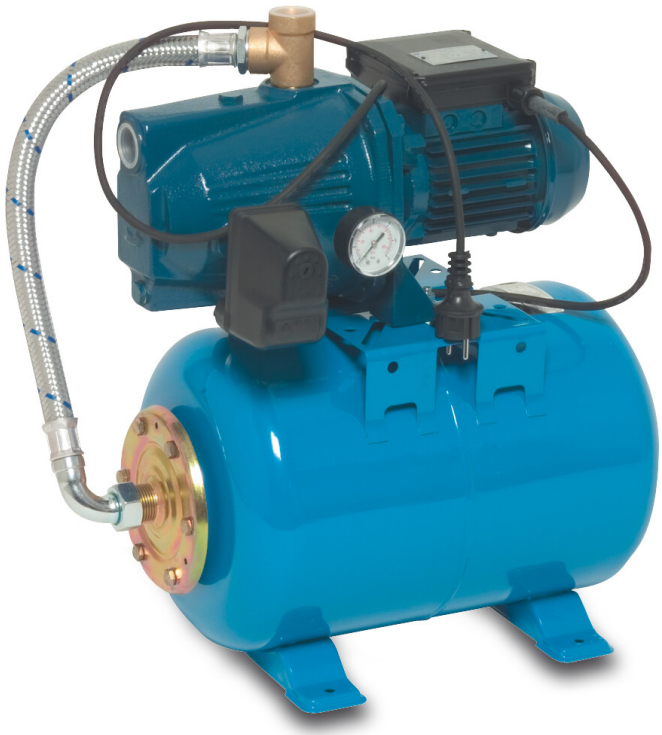

bevo
bringing water to life

# TEKNISKA SPECIFIKATIONER

| | |
|---|---|
| Färg | blå |
| Material | gjutjärn |
| Innehåll | 24 L |
| Pump body | gjutjärn |
| Material impeller 1 | noryl |
| Tank | 24ltr L |
| Anslutning | invändig gänga |
| Volt | 230VAC |
| Max temperatur | 50 °C |
| Minste mellantemperatur (kontinuerlig) | 0 °C |
| Antal impeller | 1 |
| Höjd | 525 mm |
| Tryck | 1 " |
| Max omgivelsetemperatur | 40 °C |
| Typ | JA 86 N |
| MWC | 47,5 m |

| | |
|---|---|
| Storlek | 1" |
| WebshopURL | https://www.bevo.com/sv-se/foras-hydroforpump-gjutjaern-1-invaendig-gaenga-6bar-3-6a-230vac-blaa-24l-type-ja-86-n-7034784 |
| Effekt | 0.59 kW |
| Ampere | 3,6 A |
| Max flow rate | 3.3 $m^3/h$ |
| Tryck | 6 bar |

# DIMENSIONER

| | |
|---|---|
| Bredd | 260 mm |
| H-1 | 420 mm |
| H-2 | 525 mm |
| L | 560 mm |
| Längd | 560 mm |
| W-1 | 260 mm |

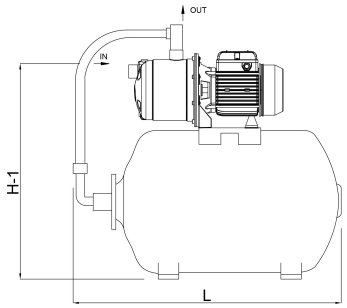


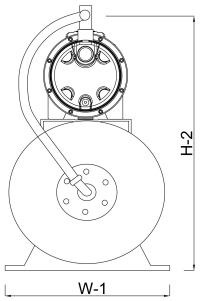


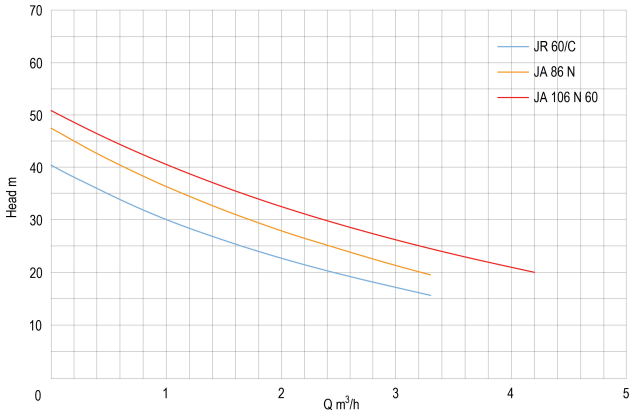


# PRODUKTINFORMATION

Komplett med 24 l horisontell tank, tryckmätare och tryckomkopplare. Klar för installation av behörig elektriker. Pumpen levereras med kabel och Din-plugg. UK/DIN-plugg ingår i leveranster till Storbritannien

## Genererad den: 31/10/2026

Bevo Nordic A/S
Pakhusgården 54
5000 Odense C
Danmark
+45 66 19 25 45
info@bevo.dk
http://www.bevo.com

bevo
bringing water to life