Profec Kulventil med enkel union PVC-U 32 mm limsockel 16bar DN25 grå type Safe 525 (0112142)



PROFEC

bevo
bringing water to life

TEKNISKA SPECIFIKATIONER

Färg	grå
Typ	Safe 525
Material	PVC-U
Funktion	handtag
Handtagsfärg	röd
Handtagsmaterial	PVC-U
Hus konstruktion	2-delt
Materialhus	PVC-U
Packningsmaterial	hytrel/EPDM
Anslutning	limsockel
Max temperatur	60 °C
Minste mellantemperatur (kontinuerlig)	0 °C
Tryck	16 bar
Storlek	32 mm
WebshopURL	https://www.bevo.com/sv-se/profec-kulventil-med-enkel-union-pvc-u-32-mm-limsockel-16bar-dn25-graa-type-safe-525-0112142

DN	25

DIMENSIONER

Ct-1	71 mm
Lb	111 mm
R	54 mm
ØDf	25 mm
ØDi-1	32 mm
ØDi-2	32 mm

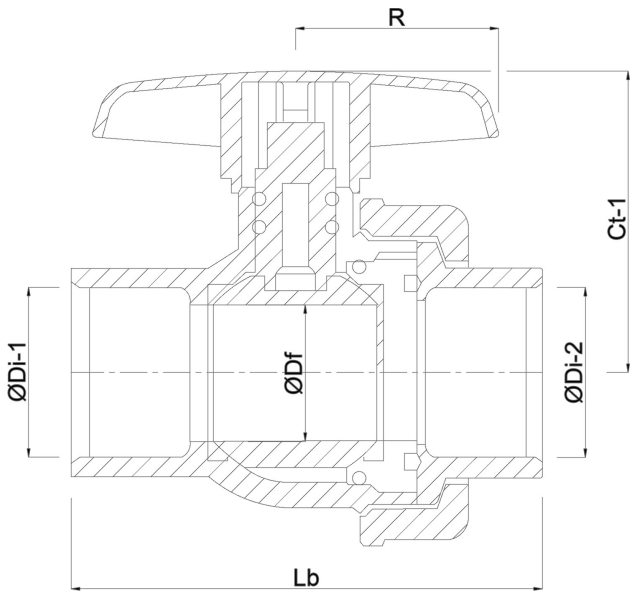

PRODUKTINFORMATION

Med låskula.

Genererad den: 31/10/2026

Bevo Nordic A/S
Pakhusgården 54
5000 Odense C
Danmark
+45 66 19 25 45
info@bevo.dk
http://www.bevo.com