Profec Böj 90° adapter PVC-U 20 mm x 1/2" limsockel x invändig gänga 16bar grå med fläckfri stålring type förstärkt (0110167)



PROFEC

bevo
bringing water to life

TEKNISKA SPECIFIKATIONER

Färg	grå
Typ	förstärkt
Material	PVC-U
Egenskaper	med fläckfri stålring
Anslutning	limsockel x invändig gänga
Tryck	16 bar
Storlek	20 mm x 1/2"
WebshopURL	https://www.bevo.com/sv-se/profec-boej-90-adapter-pvc-u-20-mm-x-1-2-limsockel-x-invaendig-gaenga-16bar-graa-med-flaeckfri-staalring-type-foerstaerkt-0110167

DIMENSIONER

Cb-1	27 mm
Cb-2	27 mm
ØDi-1	20 mm
ØDi-2	1/2 "
ß	90 °

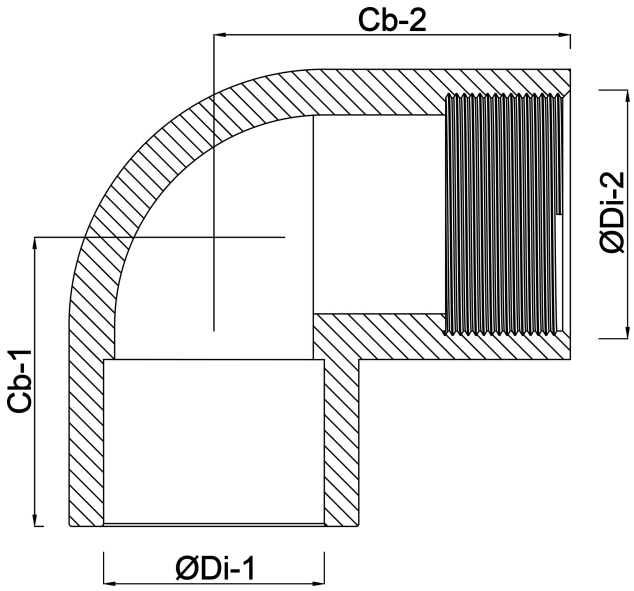

Genererad den: 30/10/2026

Bevo Nordic A/S
Pakhusgården 54
5000 Odense C
Danmark
+45 66 19 25 45
info@bevo.dk
http://www.bevo.com