VDL T-koppling 45° PVC-U 20 mm limsockel 16bar grå (7002560)



Van de Lande

bevo
bringing water to life

TEKNISKA SPECIFIKATIONER

Färg	grå
Material	PVC-U
Storlek	20 mm
Anslutning	limsockel
WebshopURL	https://www.bevo.com/sv-se/vdl-t-koppling-45-pvc-u-20-mm-limsockel-16bar-graa-7002560
Tryck	16 bar

DIMENSIONER

Cr-1	46.5 mm
Ct-1	46.5 mm
L	69.5 mm
P-1	17 mm
P-2	17 mm
P-3	17 mm
ØDi-1	20 mm
ØDi-2	20 mm

ØDi-3	20 mm
ß	45 °

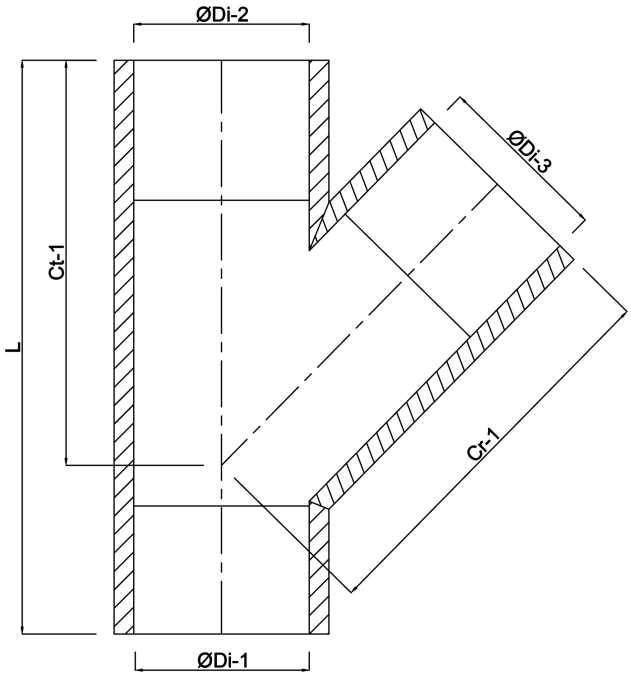

Genererad den: 01/11/2026

Bevo Nordic A/S
Pakhusgården 54
5000 Odense C
Danmark
+45 66 19 25 45
info@bevo.dk
http://www.bevo.com