Profec Flänsadapter segjärn (GGG40) epoxy beläggning 160 mm x DN150 o-rings tätning x DIN fläns 10bar DN150 blå PN10/16 type E-KS (0399023)



PROFEC

bevo
bringing water to life

TEKNISKA SPECIFIKATIONER

Färg	blå
Typ	E-KS
Material	segjärn (GGG40)
Ytbehandling	epoxy beläggning
Materialhus	segjärn (GGG40)
Packningsmaterial	EPDM
Anslutning	o-rings tätning x DIN fläns
DIN Standard	DIN 2576
Fläns	PN10/16
Tjocklek	16 mm
Tryck	10 bar
Hål	8
Storlek	160 mm x DN150
WebshopURL	https://www.bevo.com/sv-se/profec-flaensadapter-segjaern-ggg40-epoxy-belaeggning-160-mm-x-dn150-o-rings-taetning-x-din-flaens-10bar-dn150-blaa-pn10-16-type-e-ks-0399023
DN	150

Yttre Ø	285 mm
Bulthål	23 mm

DIMENSIONER

O	23 mm
PCD	240 mm
ØDi-1	160 mm

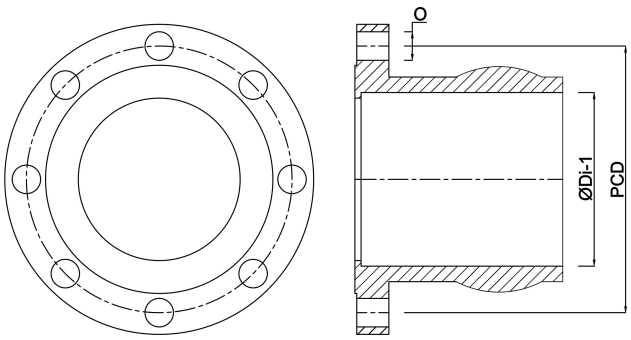

Genererad den: 31/10/2026

Bevo Nordic A/S
Pakhusgården 54
5000 Odense C
Danmark
+45 66 19 25 45
info@bevo.dk
http://www.bevo.com