Profec Blindfläns stål DN40 DIN fläns 16bar PN16 (1180254)



PROFEC

bevo
bringing water to life

TEKNISKA SPECIFIKATIONER

Material	stål
Anslutning	DIN fläns
DIN Standard	DIN 2527
Fläns	PN16
Tryck	16 bar
Storlek	DN40
WebshopURL	https://www.bevo.com/sv-se/profec-blindflaens-staal-dn40-din-flaens-16bar-pn16-1180254
Yttre Ø	150 mm
Vikt	2.09 kg
Tjocklek	16 mm
PCD	110 mm
Bulthål	18 mm
Hål	4

DIMENSIONER

O	18 mm

PCD 110 mm

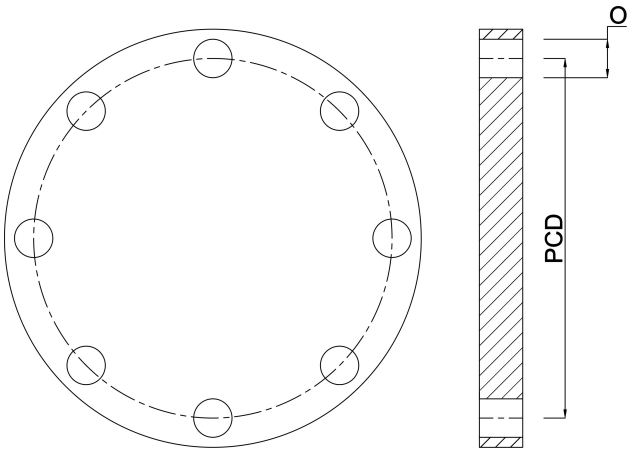

Genererad den: 01/11/2026

Bevo Nordic A/S
Pakhusgården 54
5000 Odense C
Danmark
+45 66 19 25 45
info@bevo.dk
http://www.bevo.com